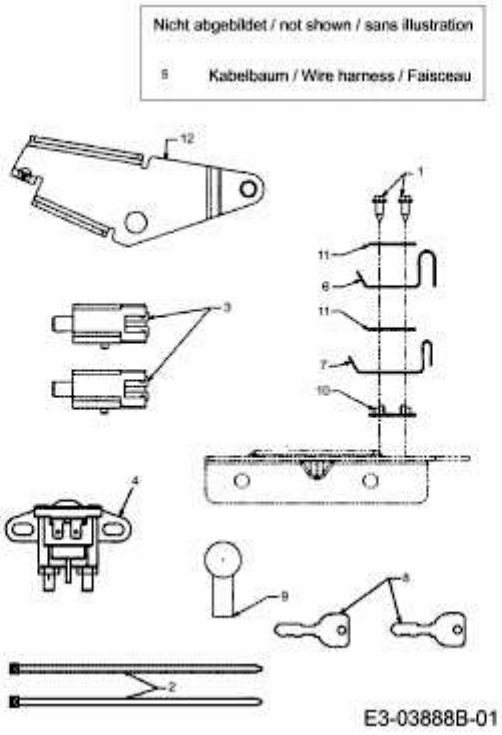BL 175/105 AT > 13AN785N484 (2008) > ELEKTROTEILE