175-92 > 13AN777E615 (2013) > SITZWANNE

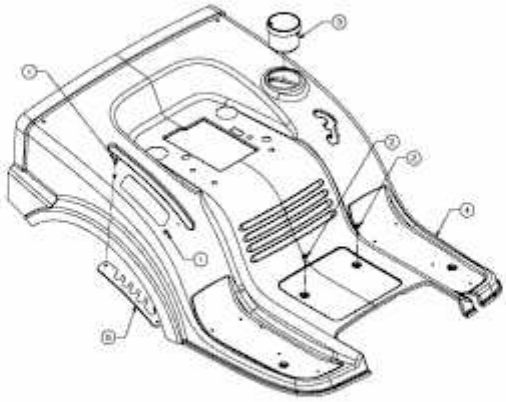

E3-03884C-01