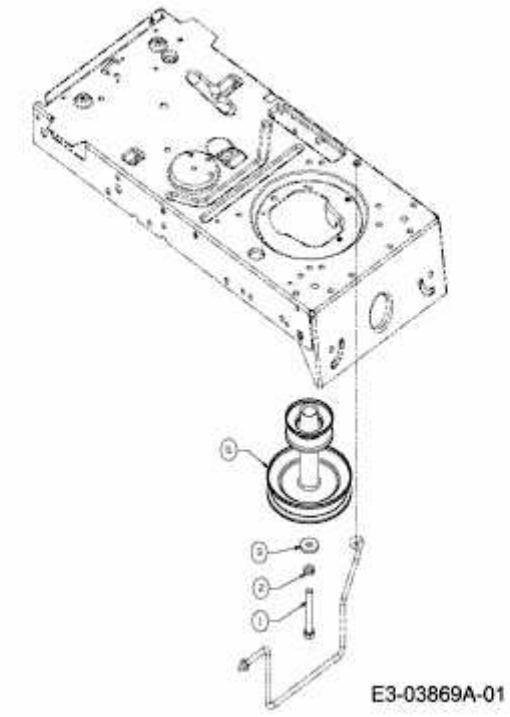175-92 > 13AN777E615 (2012) > MOTORKEILRIEMENSCHEIBE