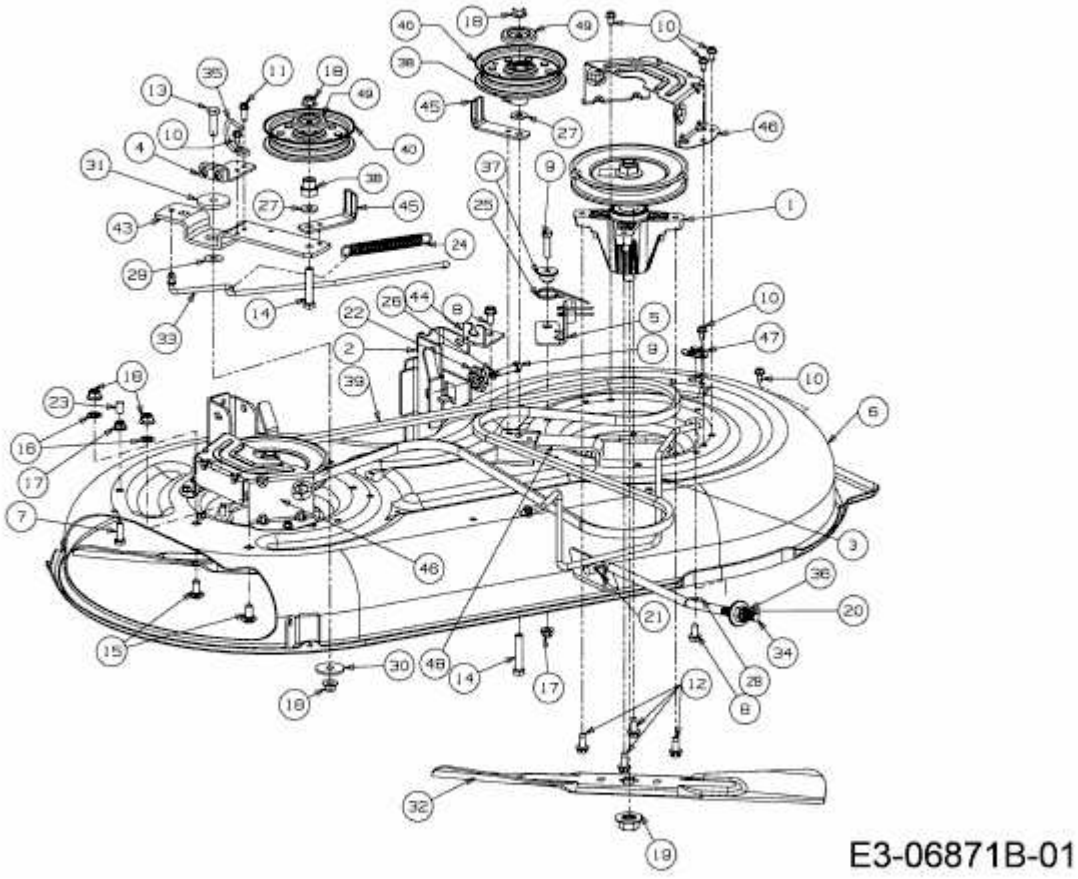17.5/42 > 13AN775S308 (2014) > MÄHWERK S (42"/107CM)