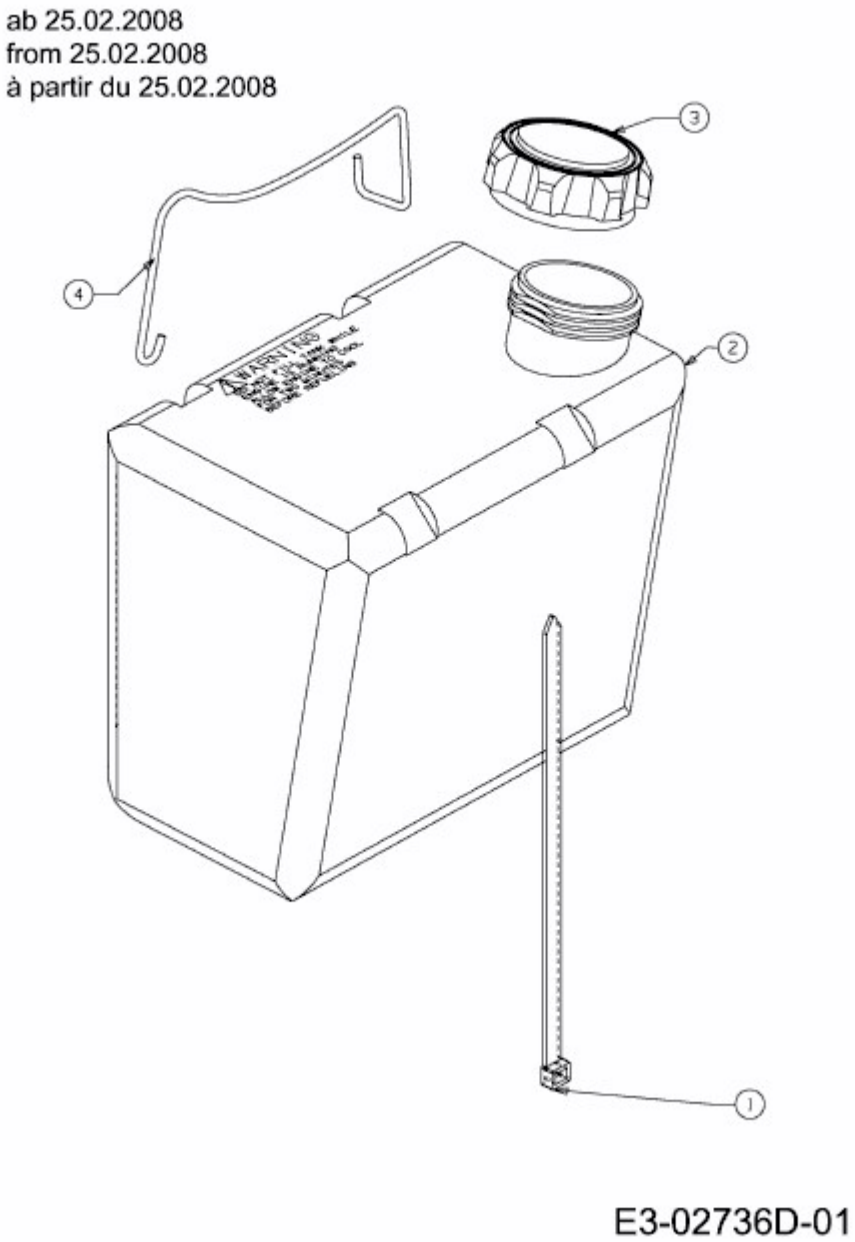BL 175/107 T > 13AN775G684 (2009) > BATTERIEHALTER, TANK AB 25.02.2008