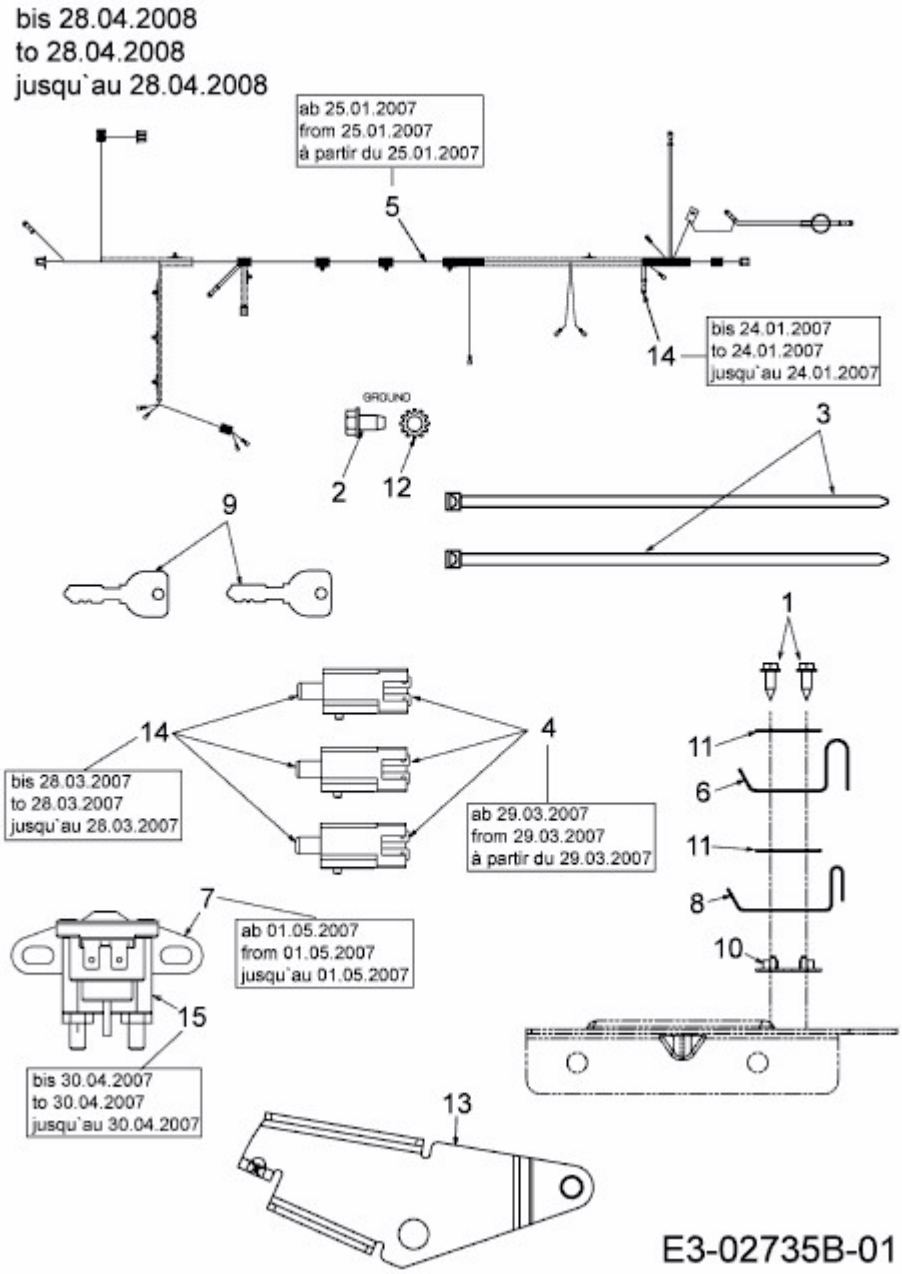BL 175/107 T > 13AN775G484 (2008) > ELEKTROTEILE BIS 28.04.2008