GL 175-107 T > 13AN773G640 (2010) > FAHRANTRIEB

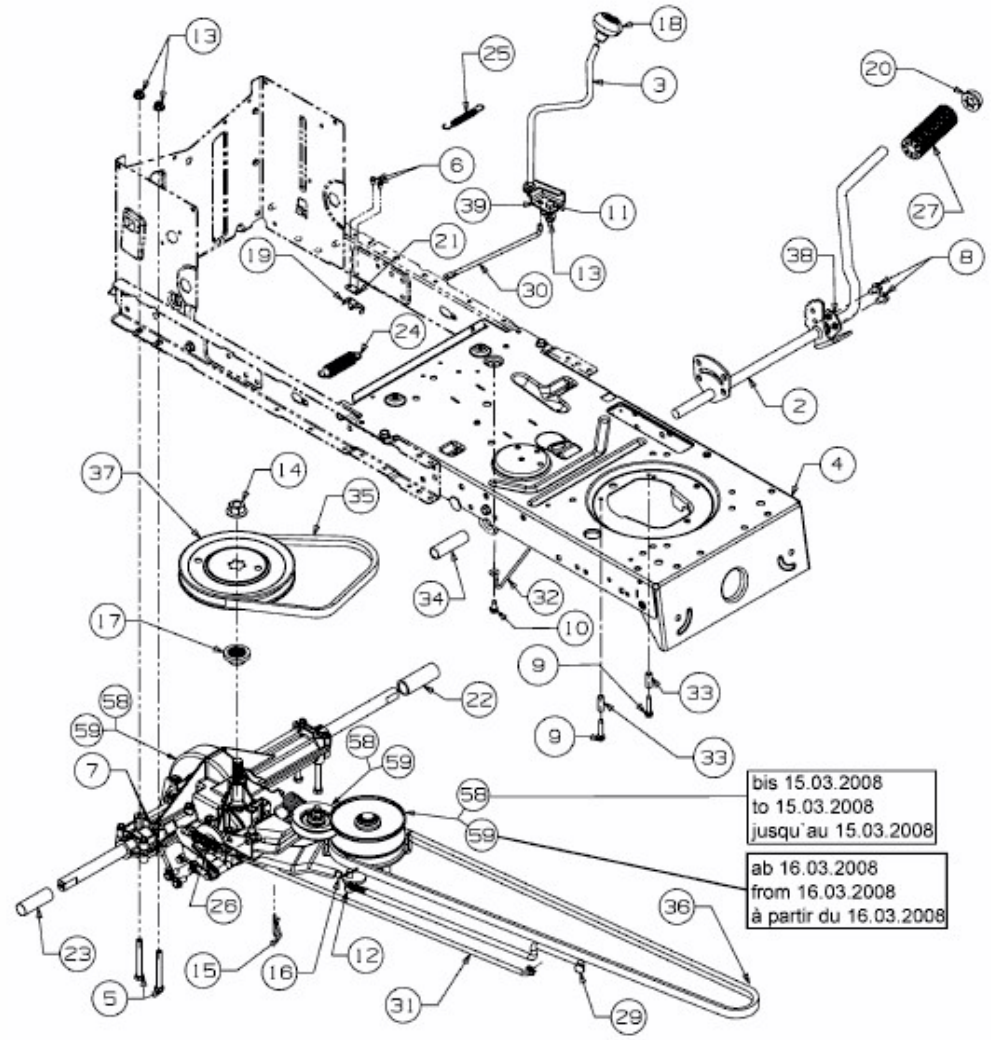

E3-02723C-01