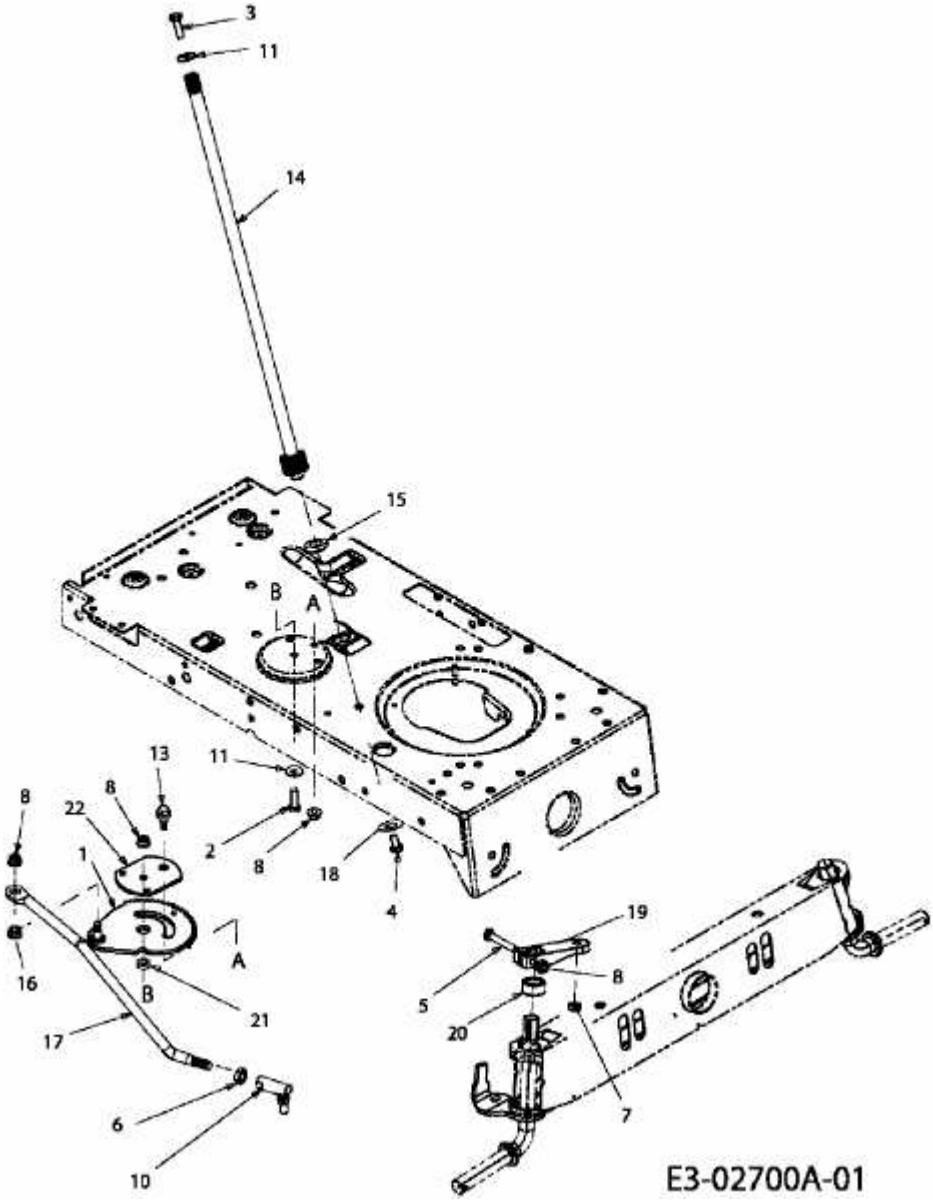LG 175 > 13AN773G600 (2009) > LENKUNG