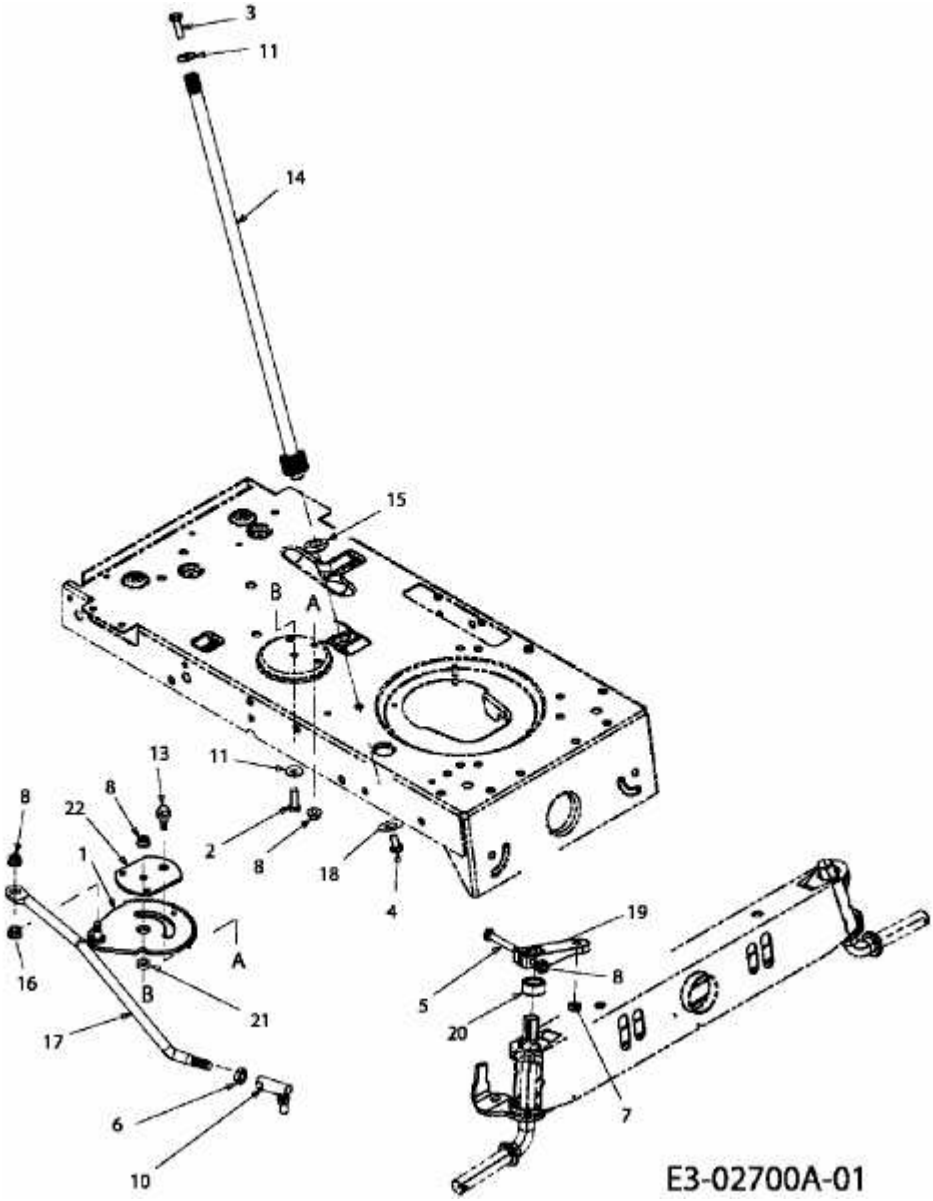LG 175 > 13AN773G600 (2008) > LENKUNG