VLB 175/107 T > 13AN773G417 (2009) > FAHRANTRIEB

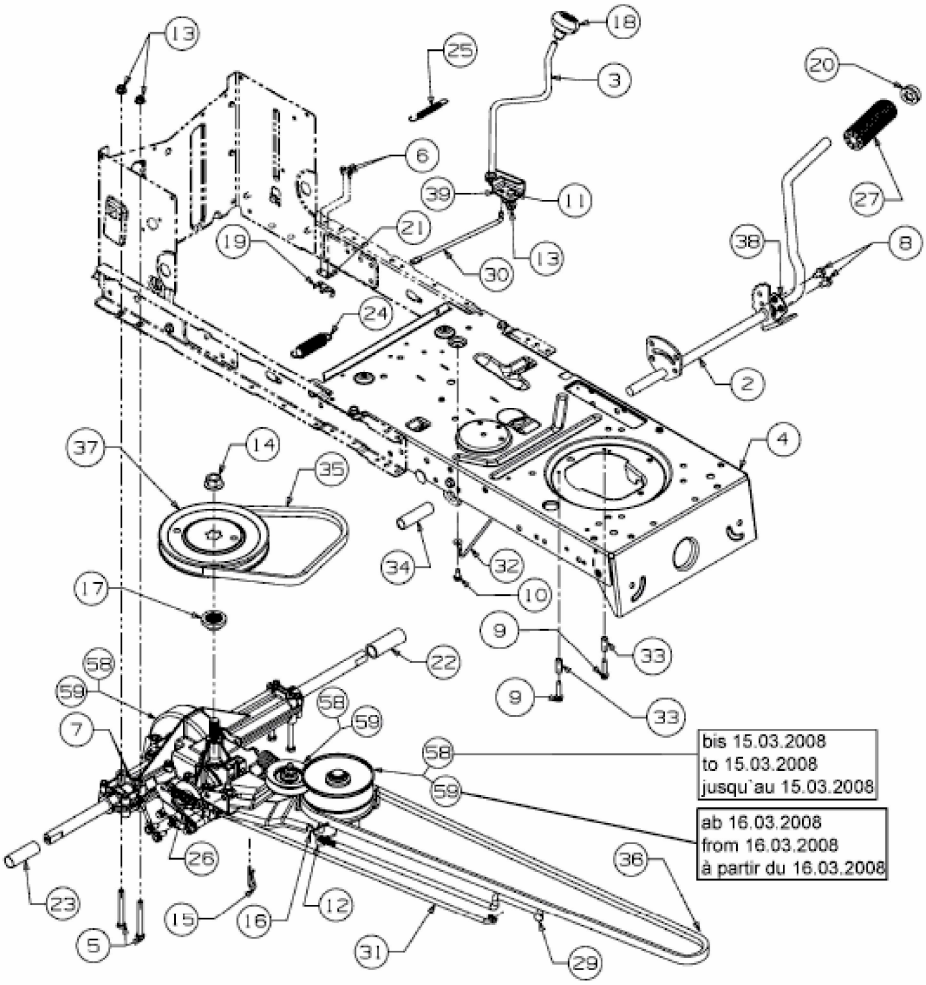

E3-02723C-01