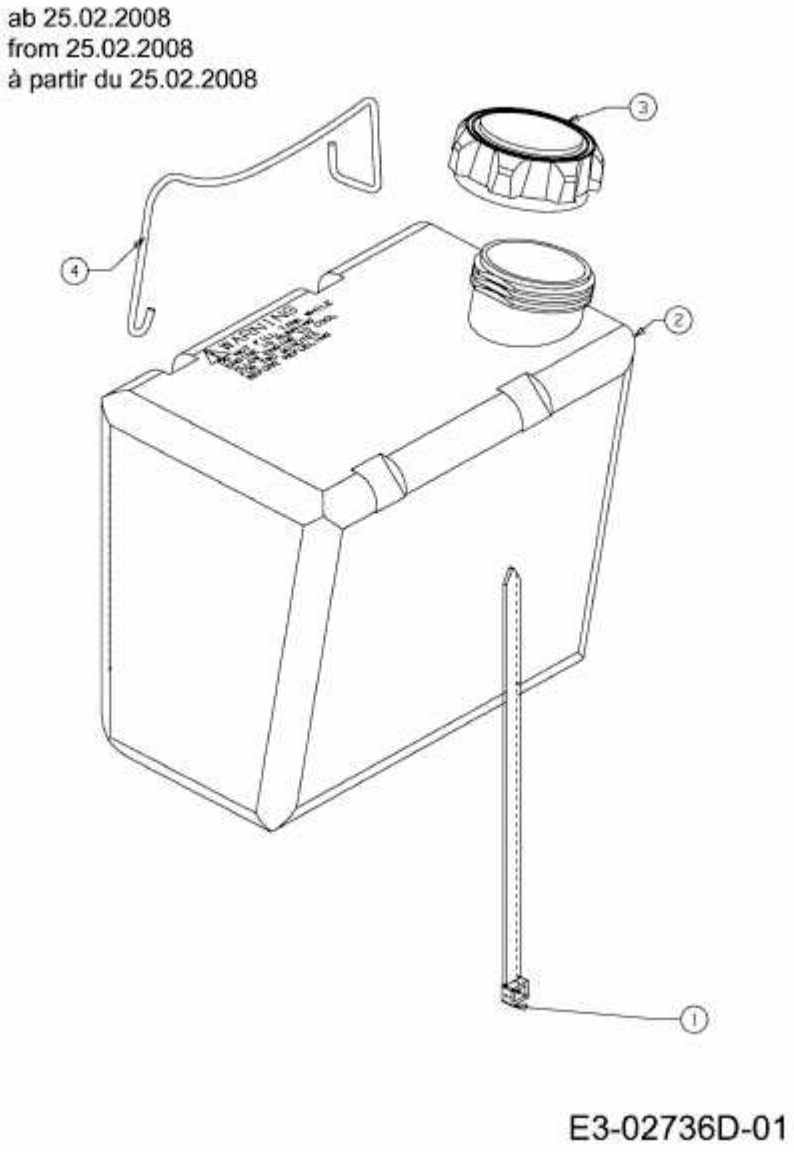LG 175 > 13AN773G400 (2008) > BATTERIEHALTER, TANK AB 25.02.2008