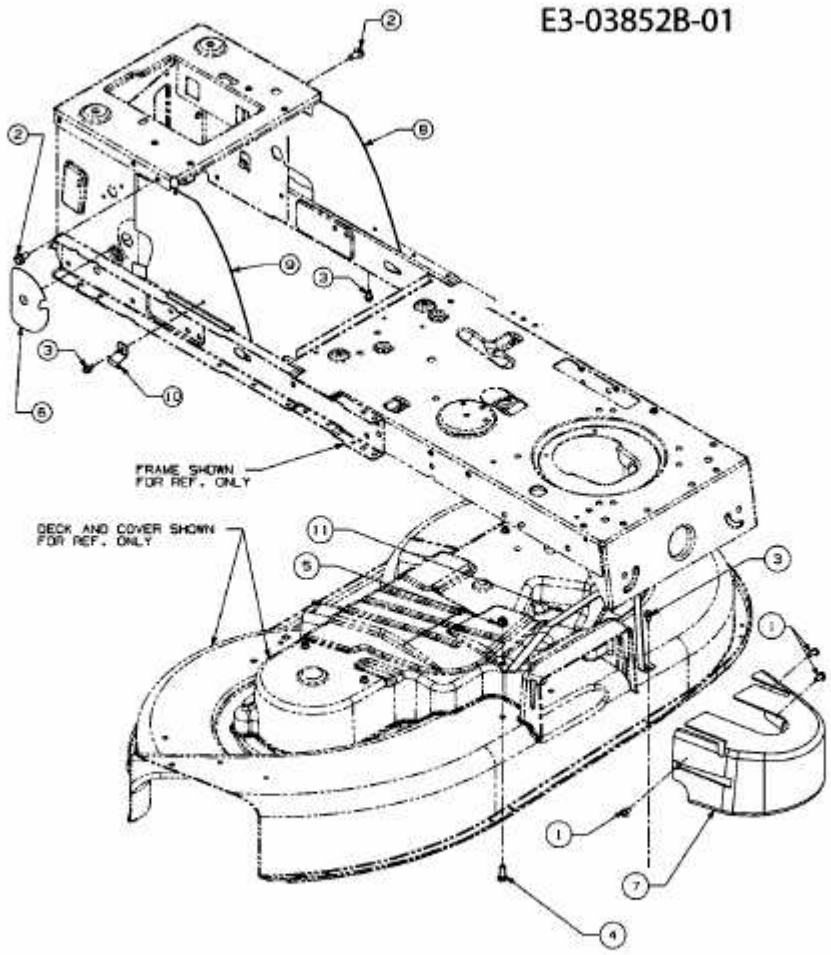742 RL > 13AN772G370 (2009) > ABDECKUNGEN MÄHWERK G (42"/107CM)