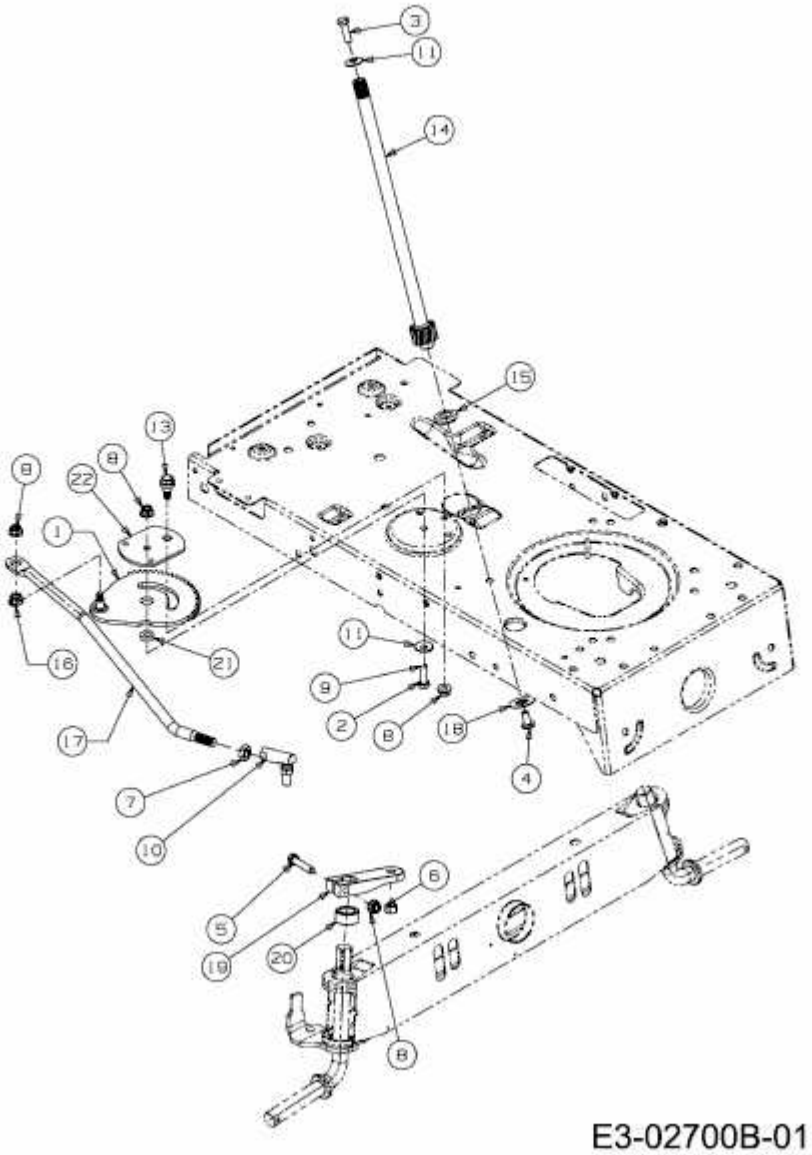742 RL > 13AN772G329 (2010) > LENKUNG