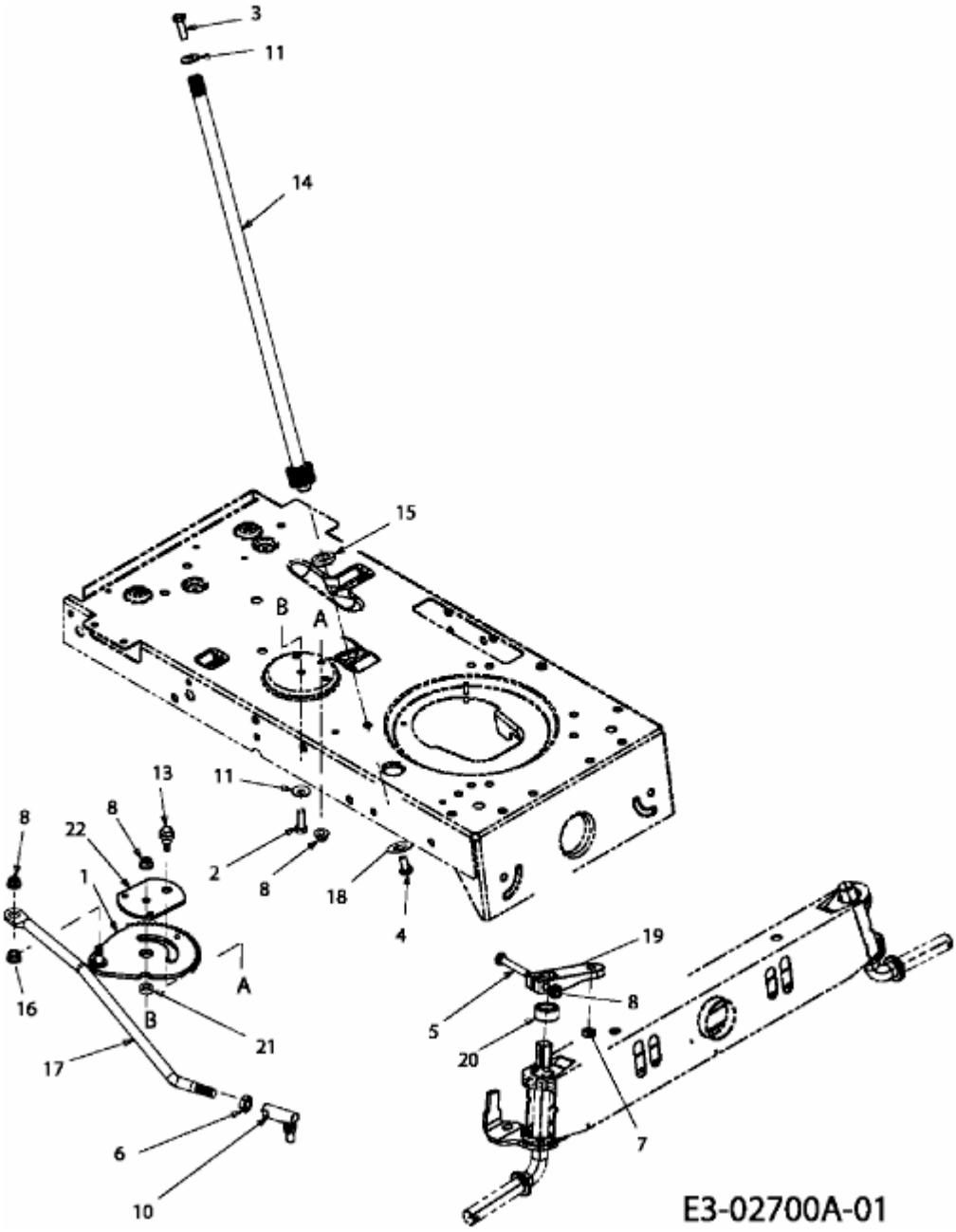742 RL > 13AN772G029 (2009) > LENKUNG