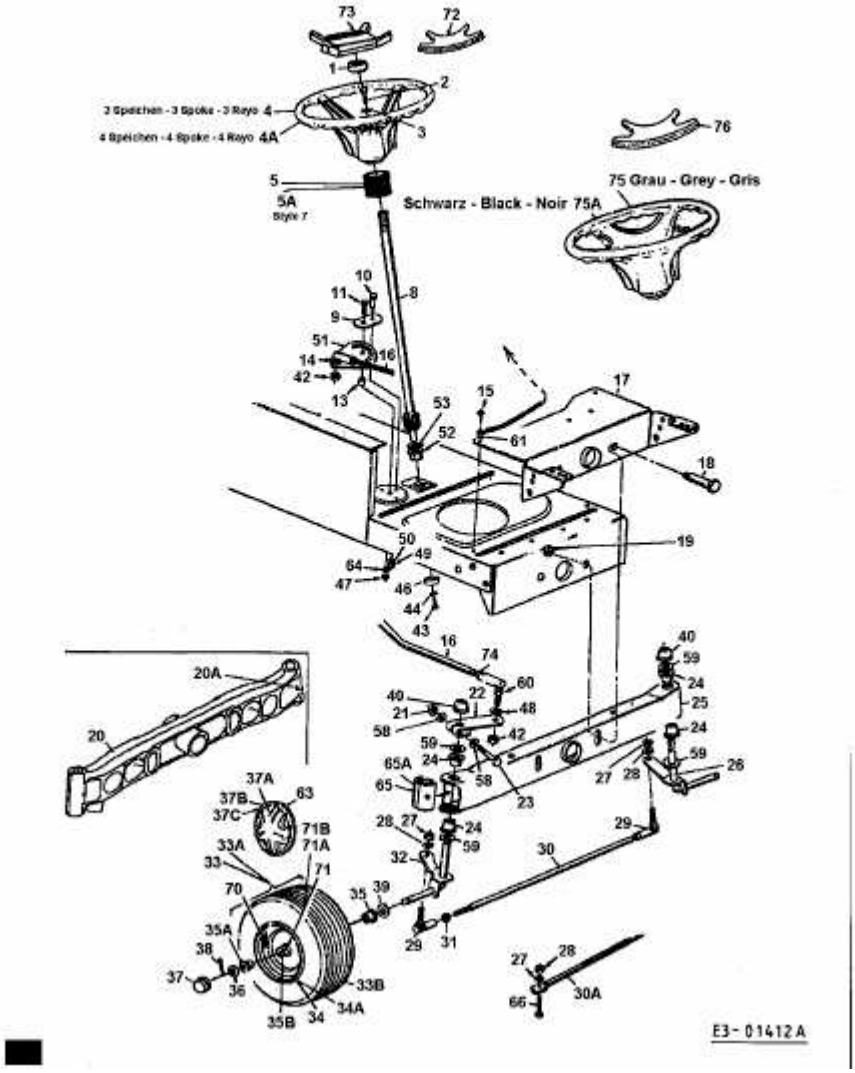SPRINT 2000 > 13AN76GN604 (2001) > LENKUNG, RÄDER VORNE, VORDERACHSE