SMART RE 175 > 13AN765E600 (2013) > LENKUNG

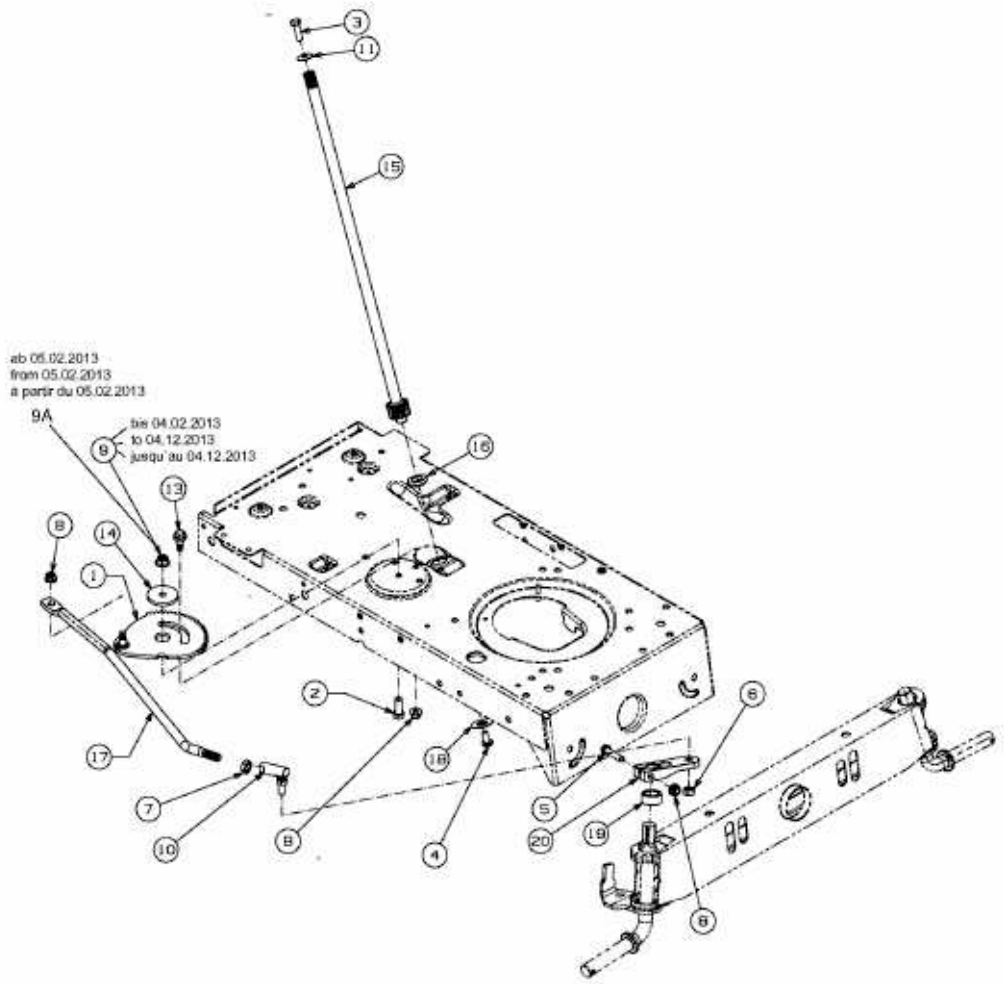

E3-02700D-01