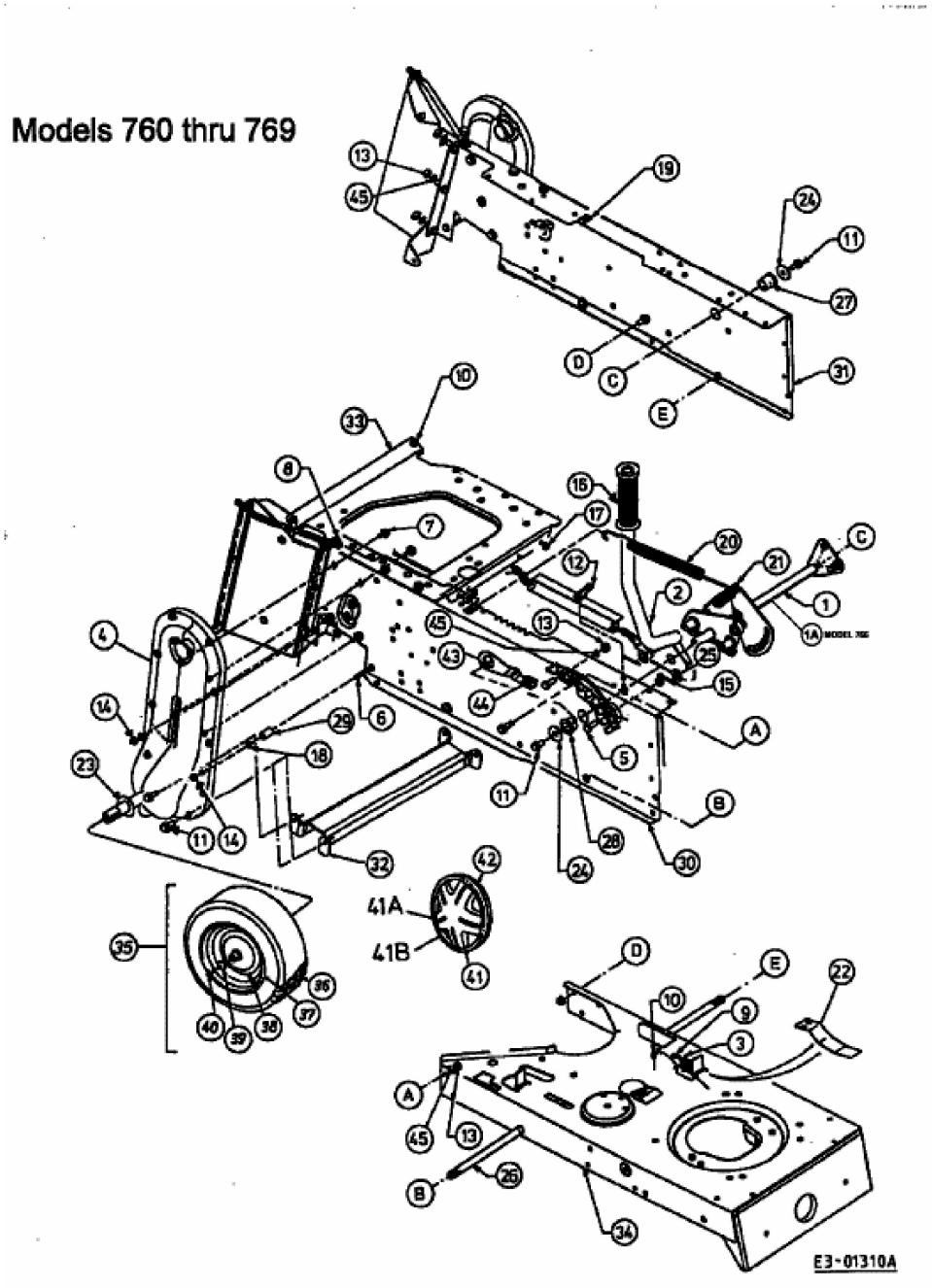RMH 13/102 > 13AN763N628 (1998) > MÄHWERKSAUSHEBUNG, RAHMEN HINTEN, RÄDER HINTEN