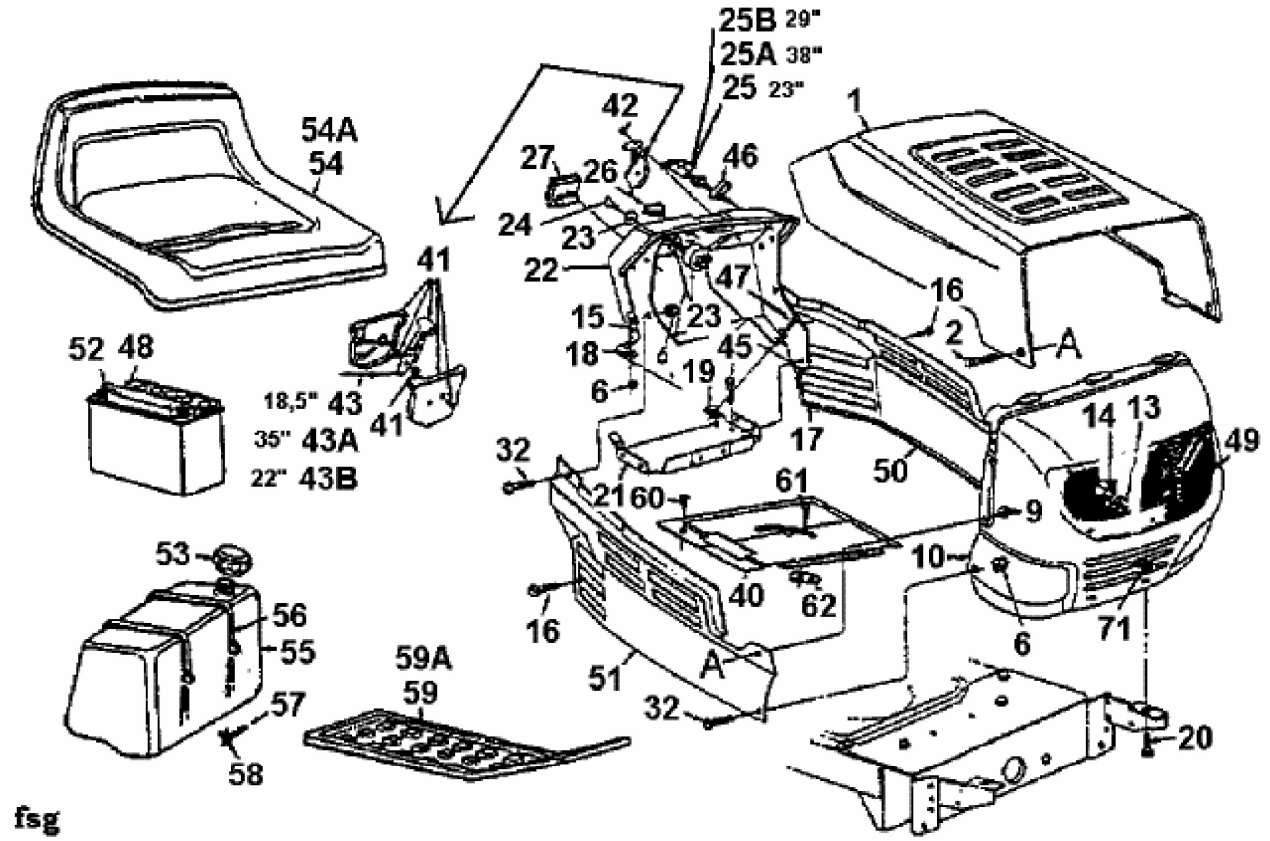
25B 29"
25A 38"
25 23"
42
46
1
54A
54
27
26
24
23
22
47
16
2
A
41
15
23
18
45
19
6
52 48
18,5" 43
35" 43A
22" 43B
41
17
14 13
49
32
21 60
61
50
9
10
53
56
55
40
62
16
6
71
59A
59
51
A
57
58
32
20
fsg