GN 175 > 13AN763N607 (2012) > SITZWANNE

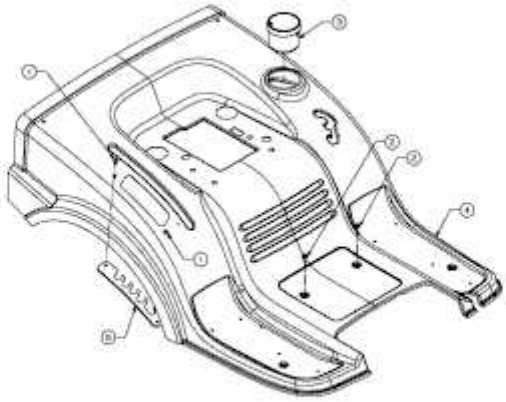

E3-03884C-01