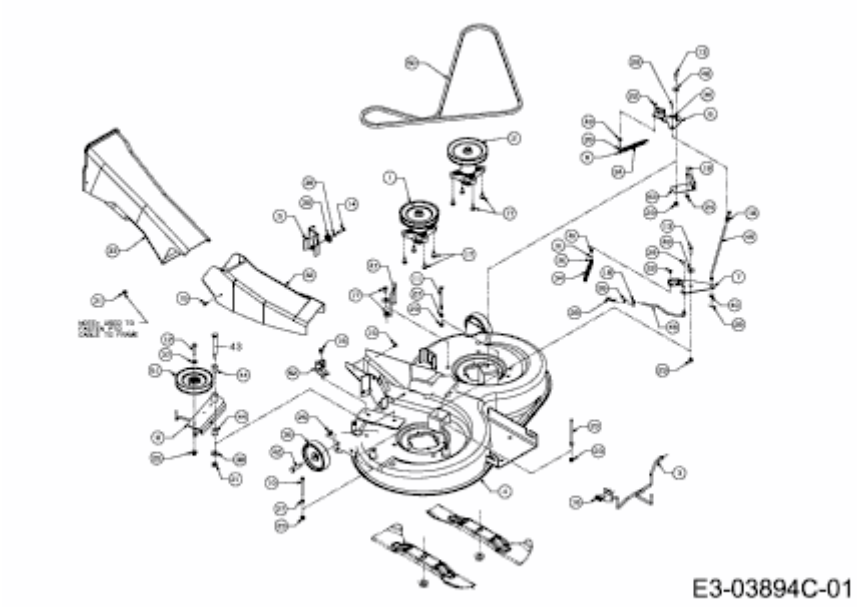GN 175 > 13AN763N607 (2012) > MÄHWERK N (41"/105CM)