GN 175 > 13AN763N607 (2012) > MESSERSPINDEL 618-0609B

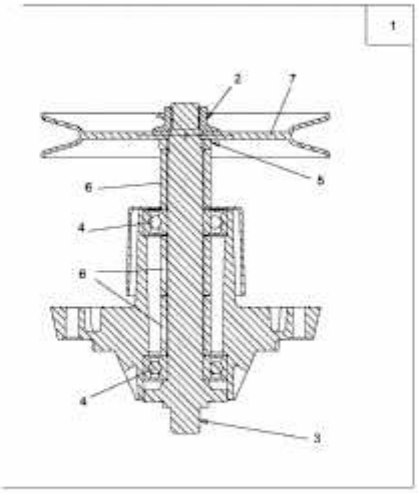

E3-01670B-01