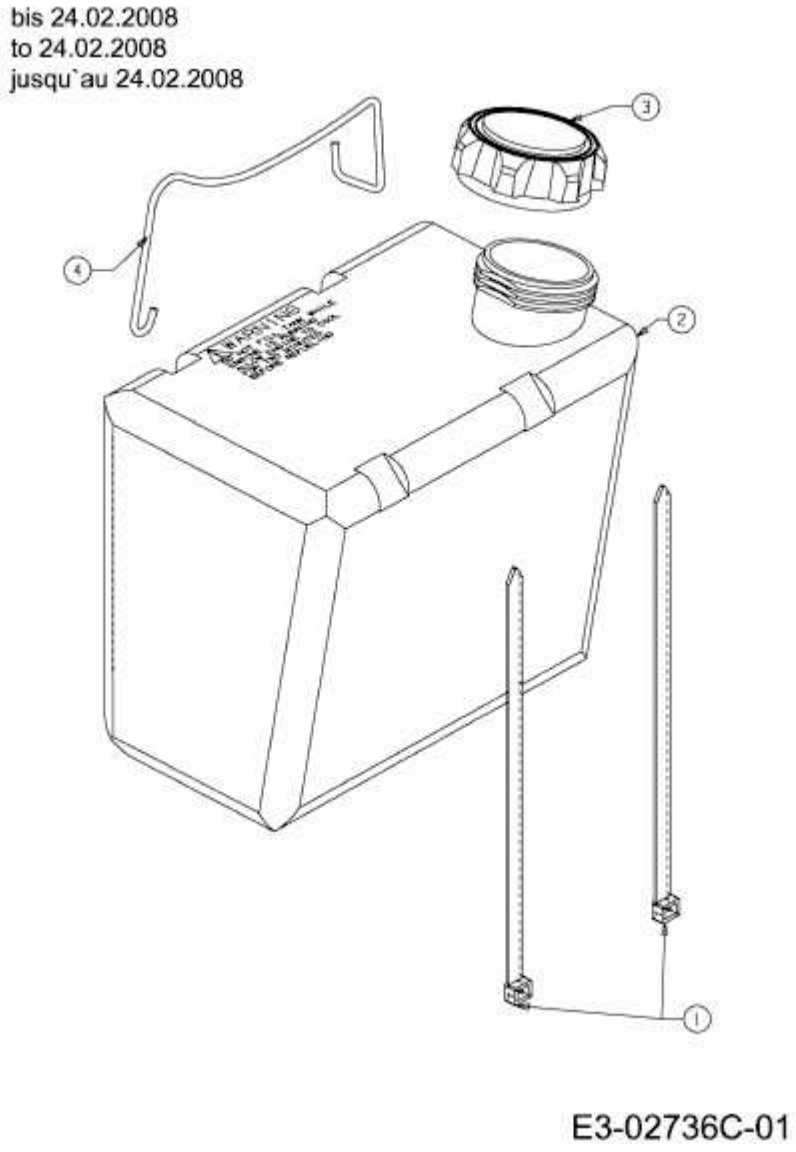175/107 > 13AN763G615 (2008) > BATTERIEHALTER, TANK BIS 24.02.2008