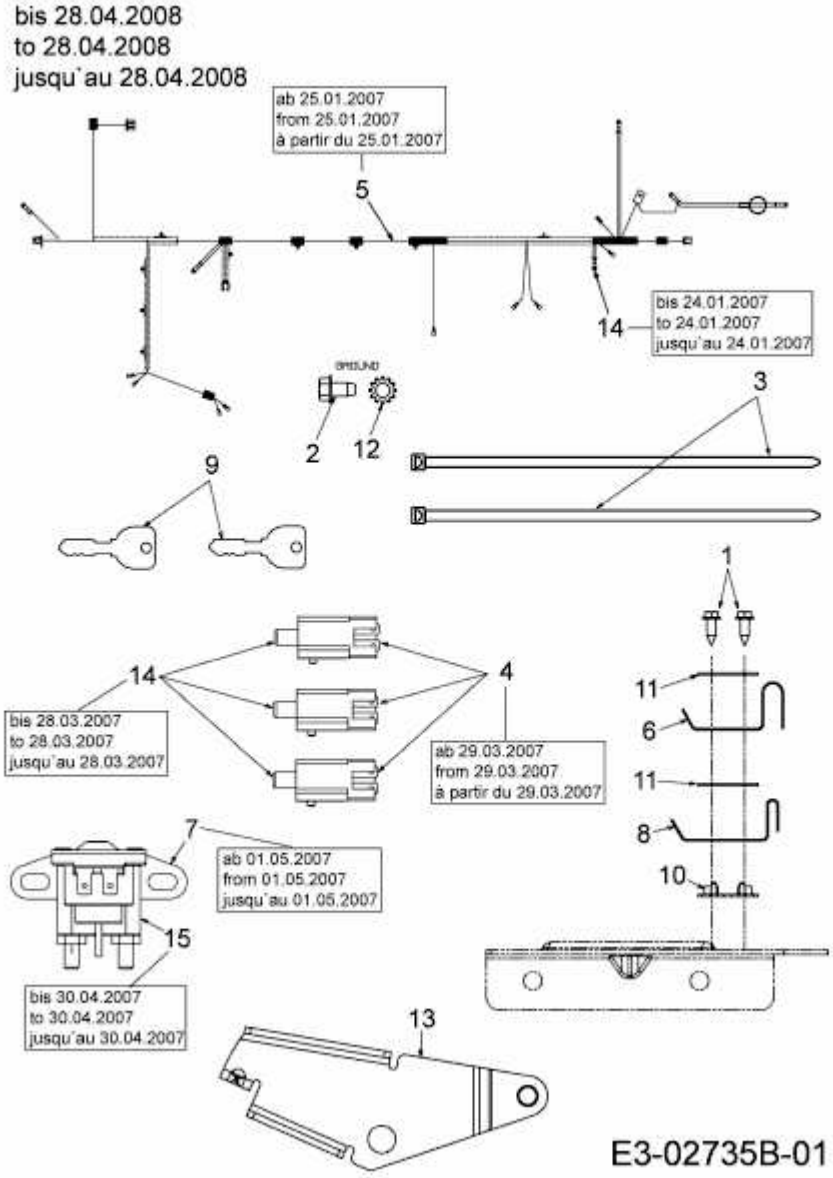175/107 > 13AN763G615 (2008) > ELEKTROTEILE BIS 28.04.2008