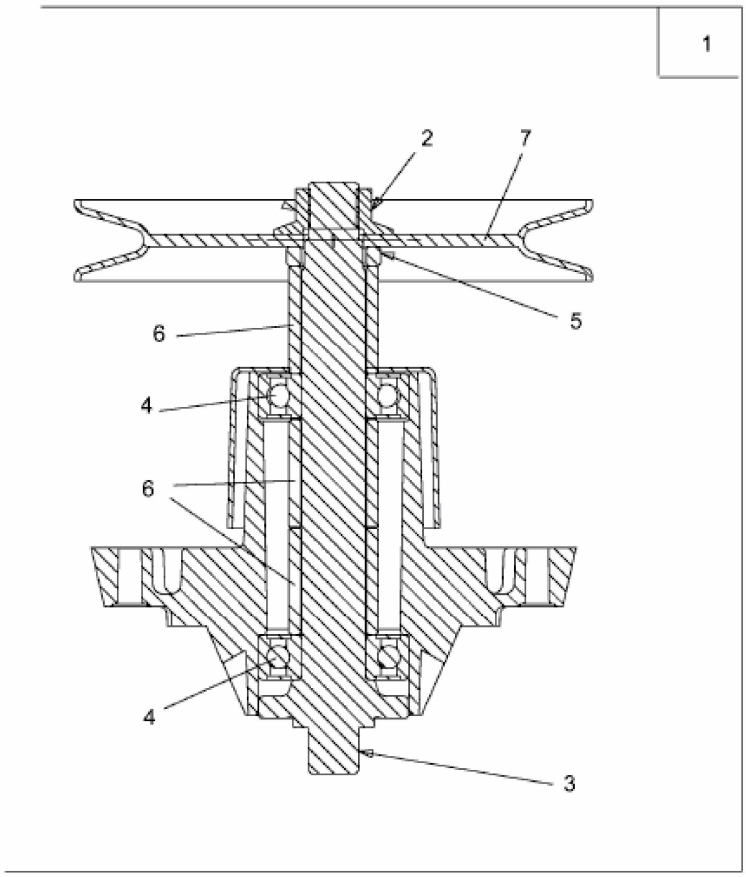

E3-01670B-01