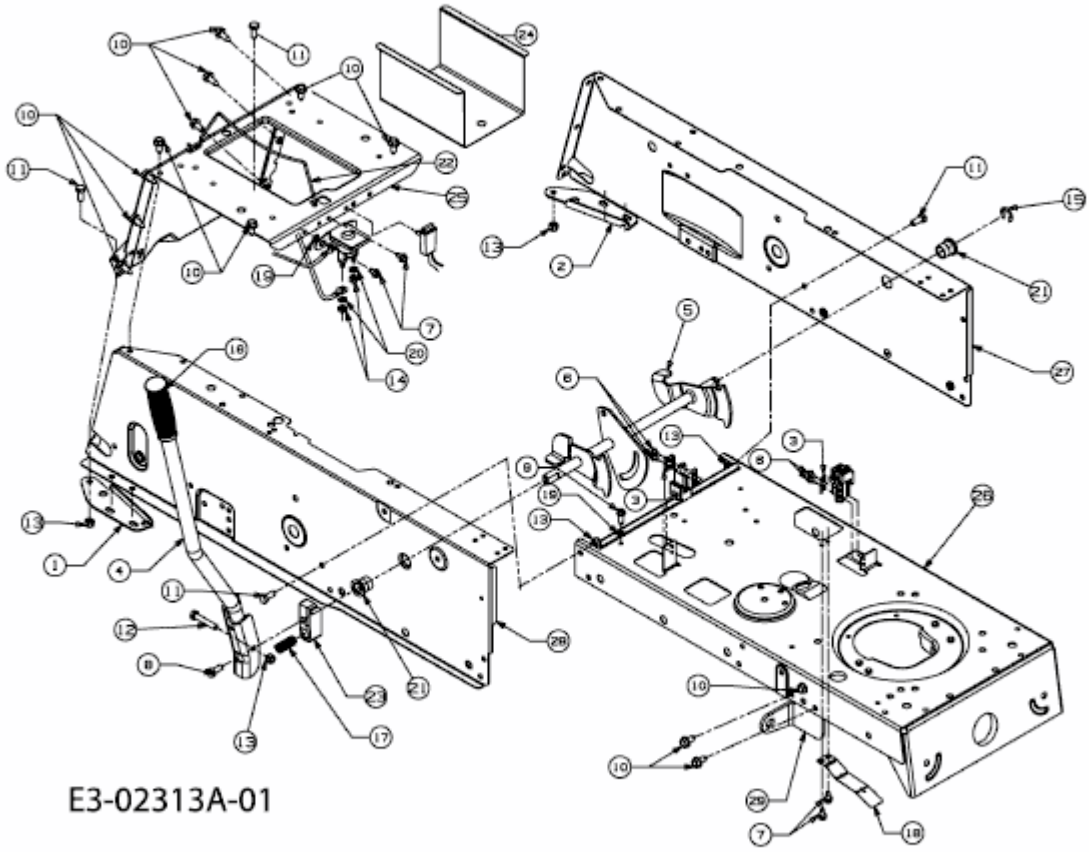175/107 > 13AN660G752 (2004) > RAHMEN