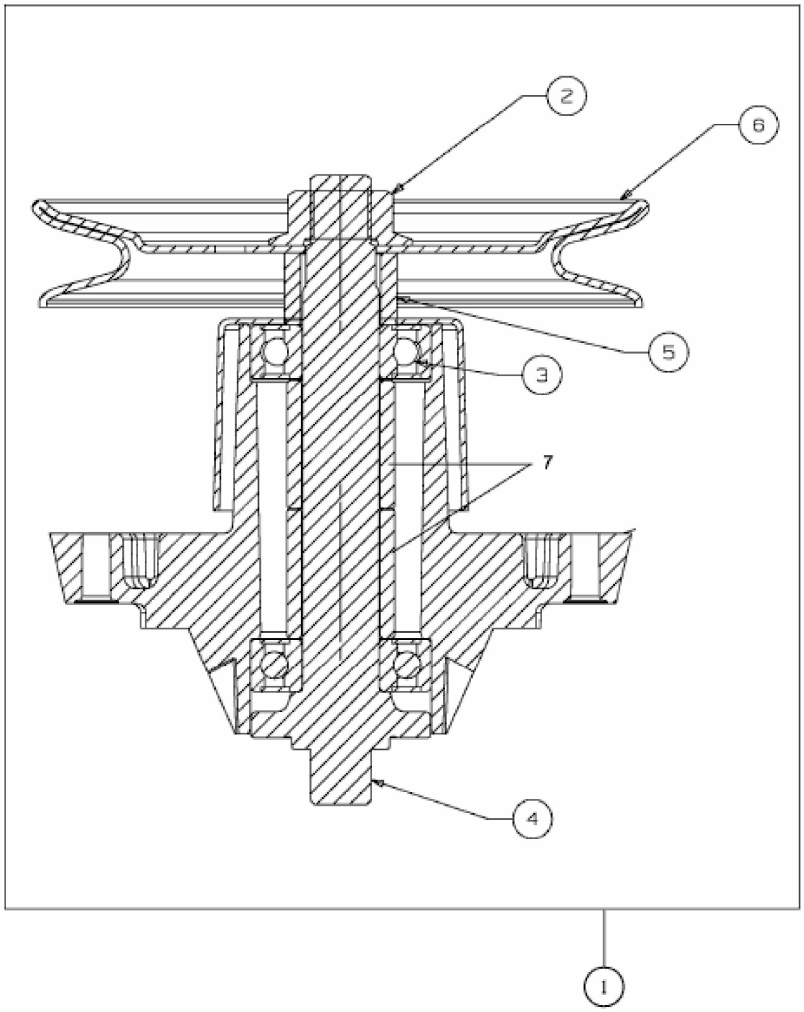

E3-03996A-01