KROSSER PLUS 105/17,5 H > 13AN49KN636 (2011) > FÜLLSTANDSANZEIGE

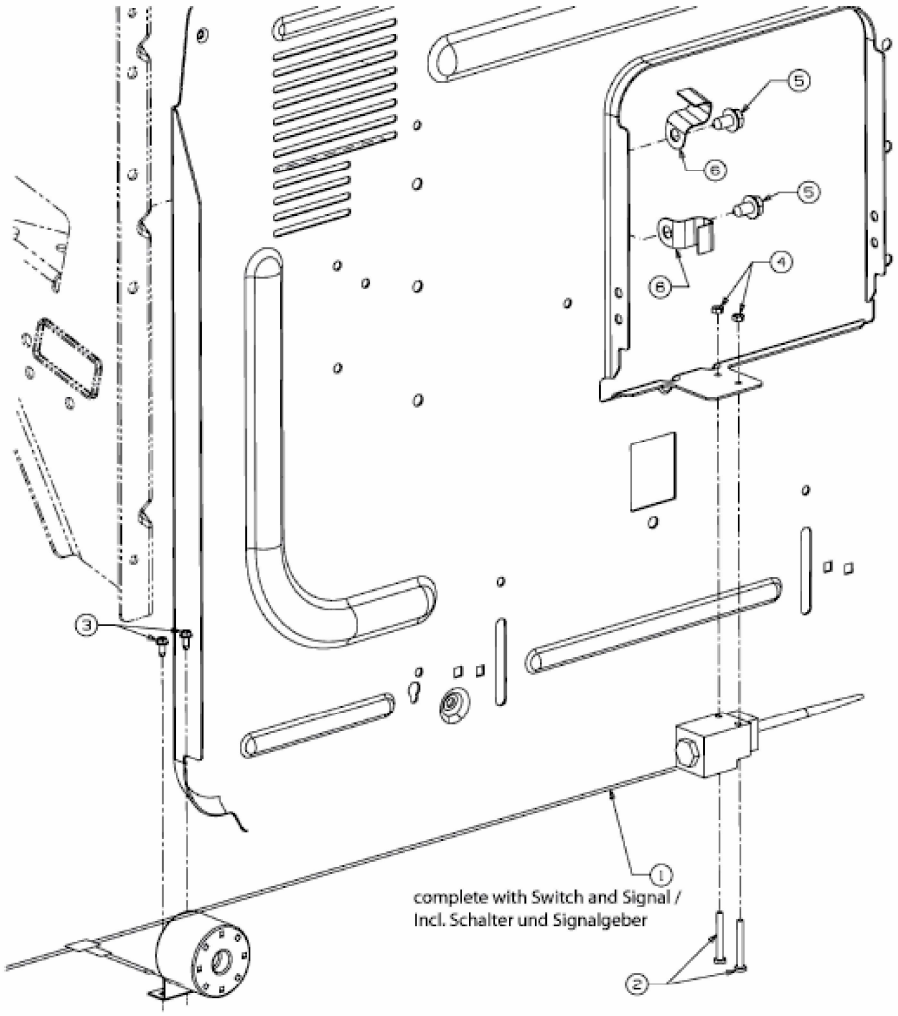

E3-02081C-01