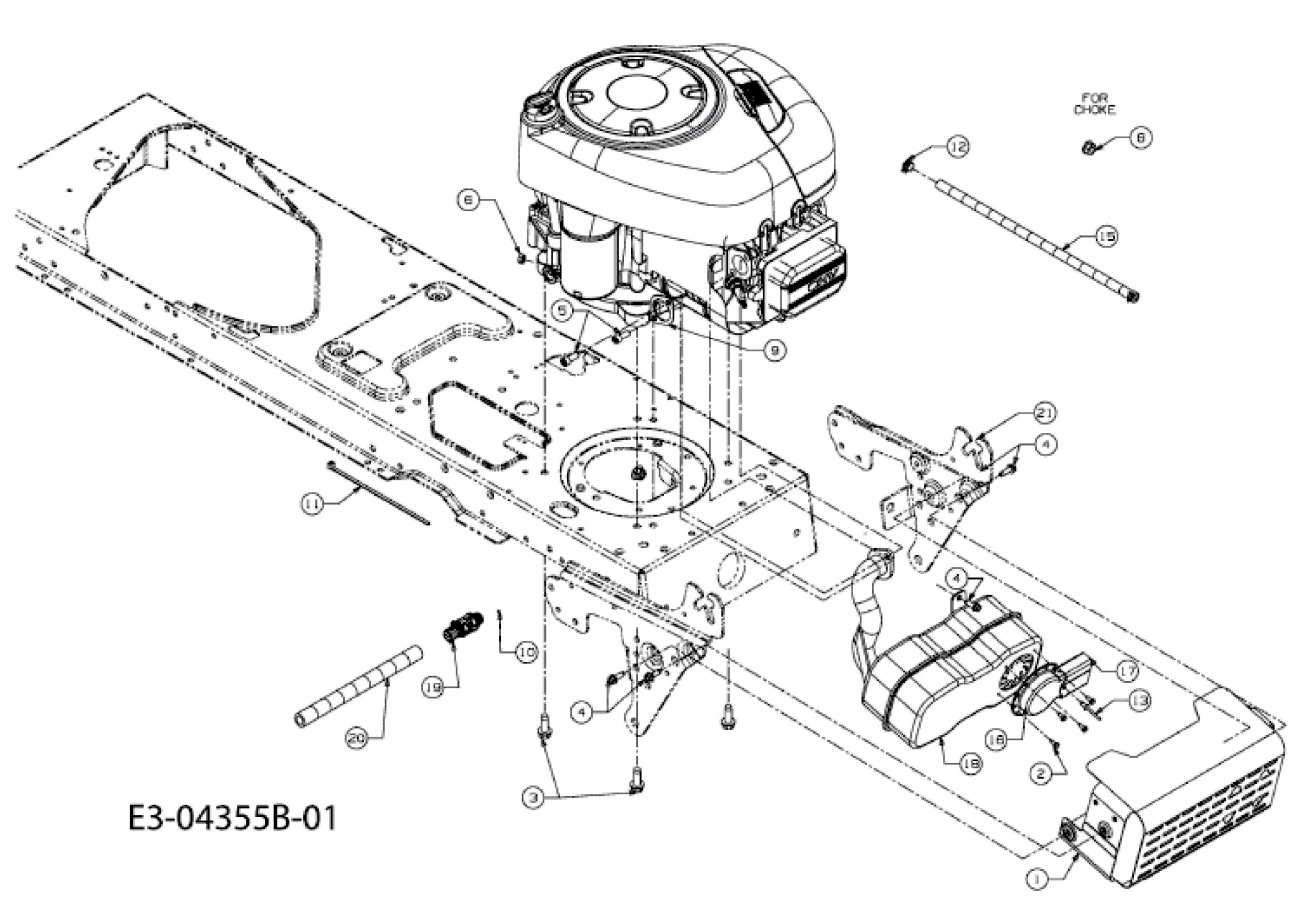KROSSER PLUS 105/17,5 H > 13AN49KN636 (2009) > MOTORZUBEHÖR