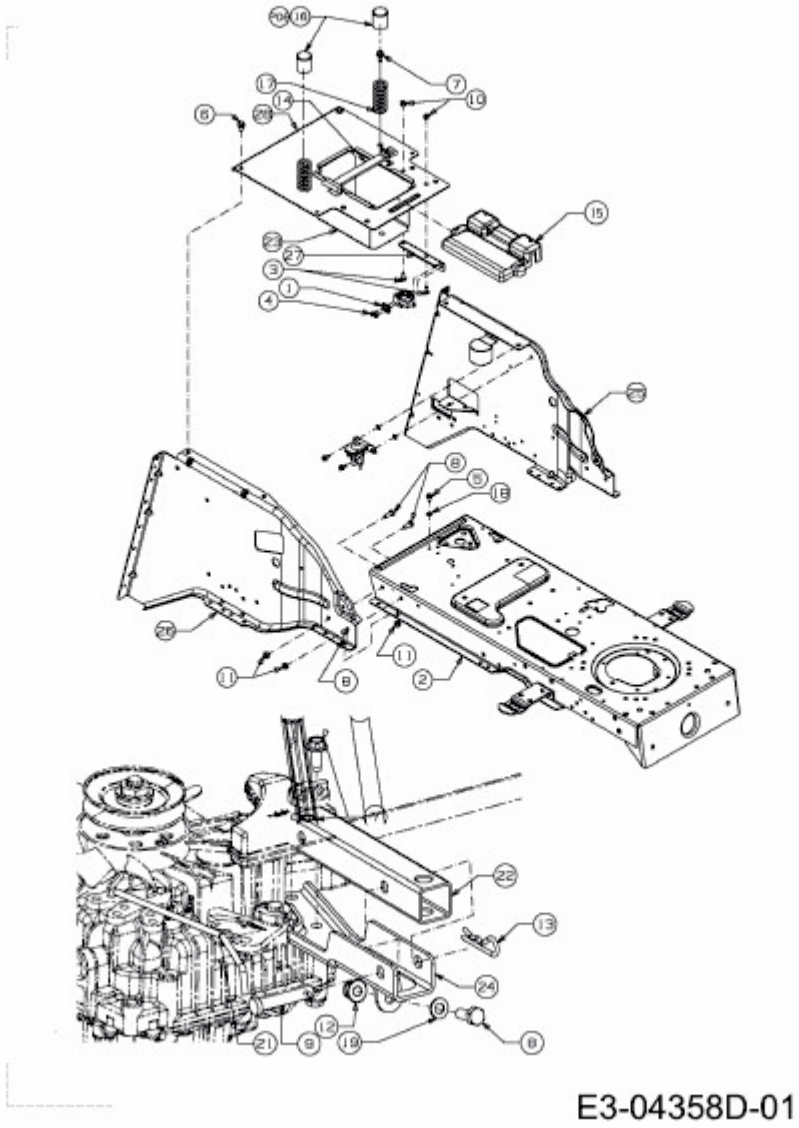KOMMAND 105/17,5 HPLUS > 13AN49KN437 (2011) > ANHÄNGEKUPPLUNG, RAHMEN