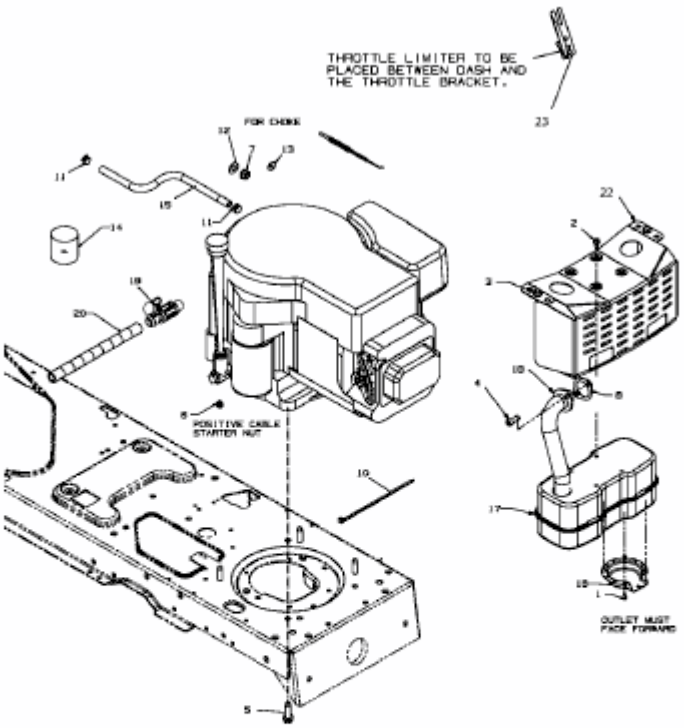13AN495E684 (2008) > MOTORZUBEHÖR