175/92 > 13AN487E615 (2008) > MESSERSPINDEL 618-0324C

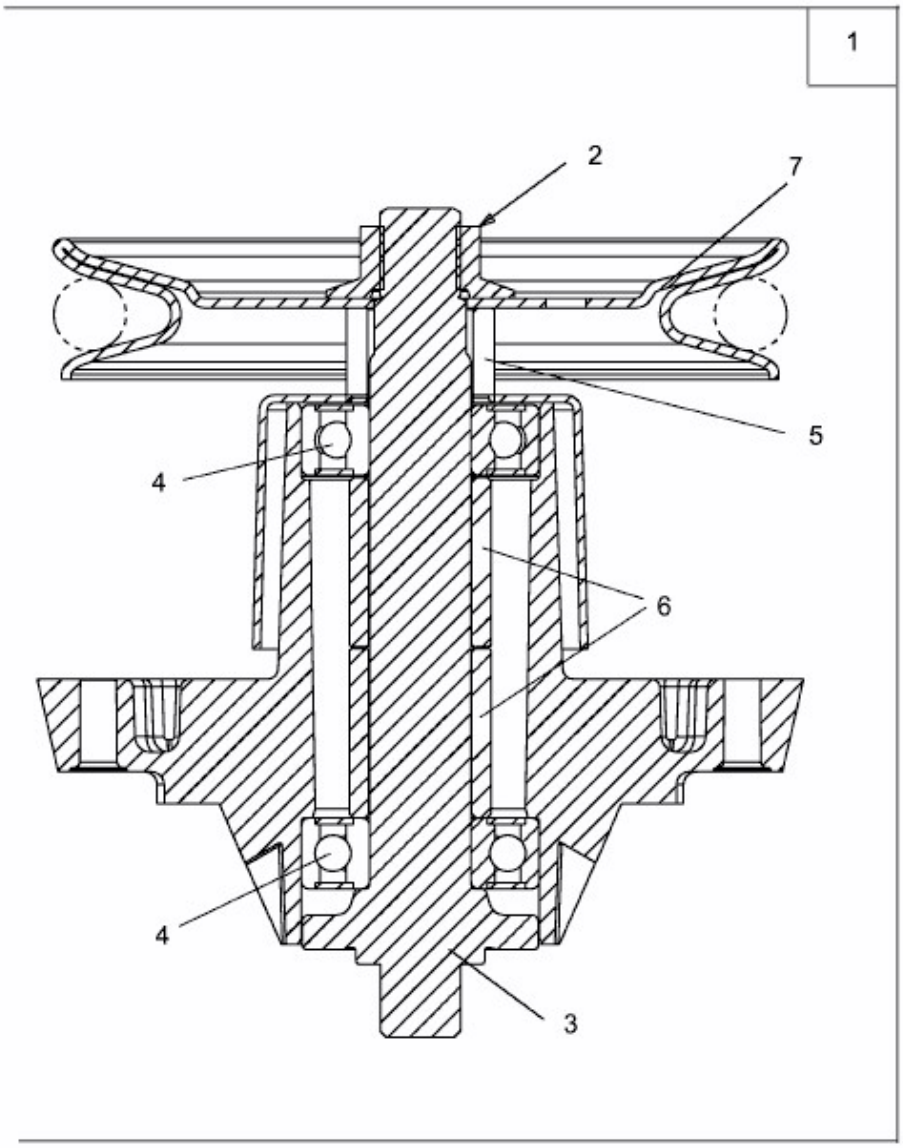

E3-01665B-01