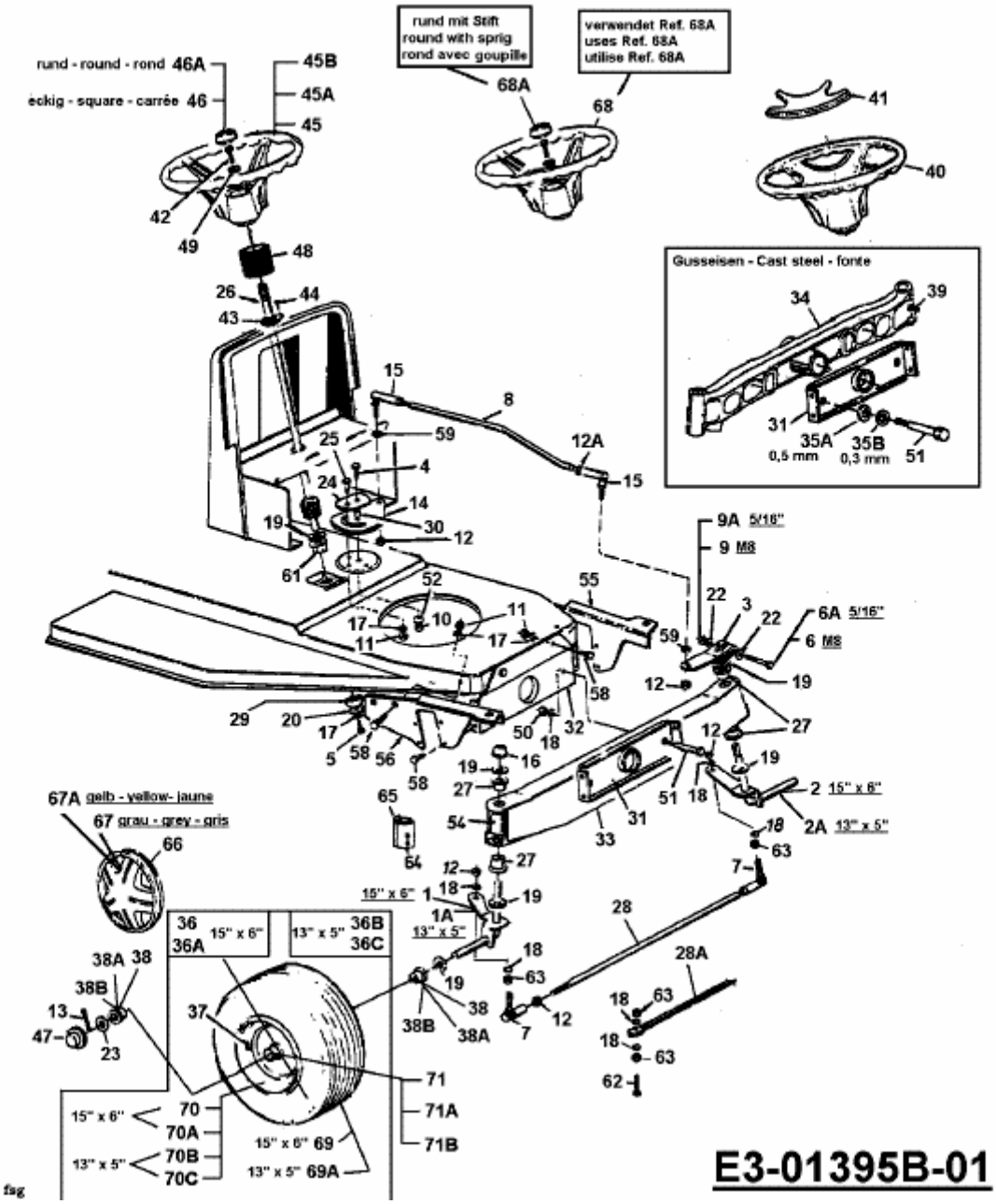J/130 > 13AN475A678 (2001) > LENKUNG, RÄDER VORNE, VORDERACHSE