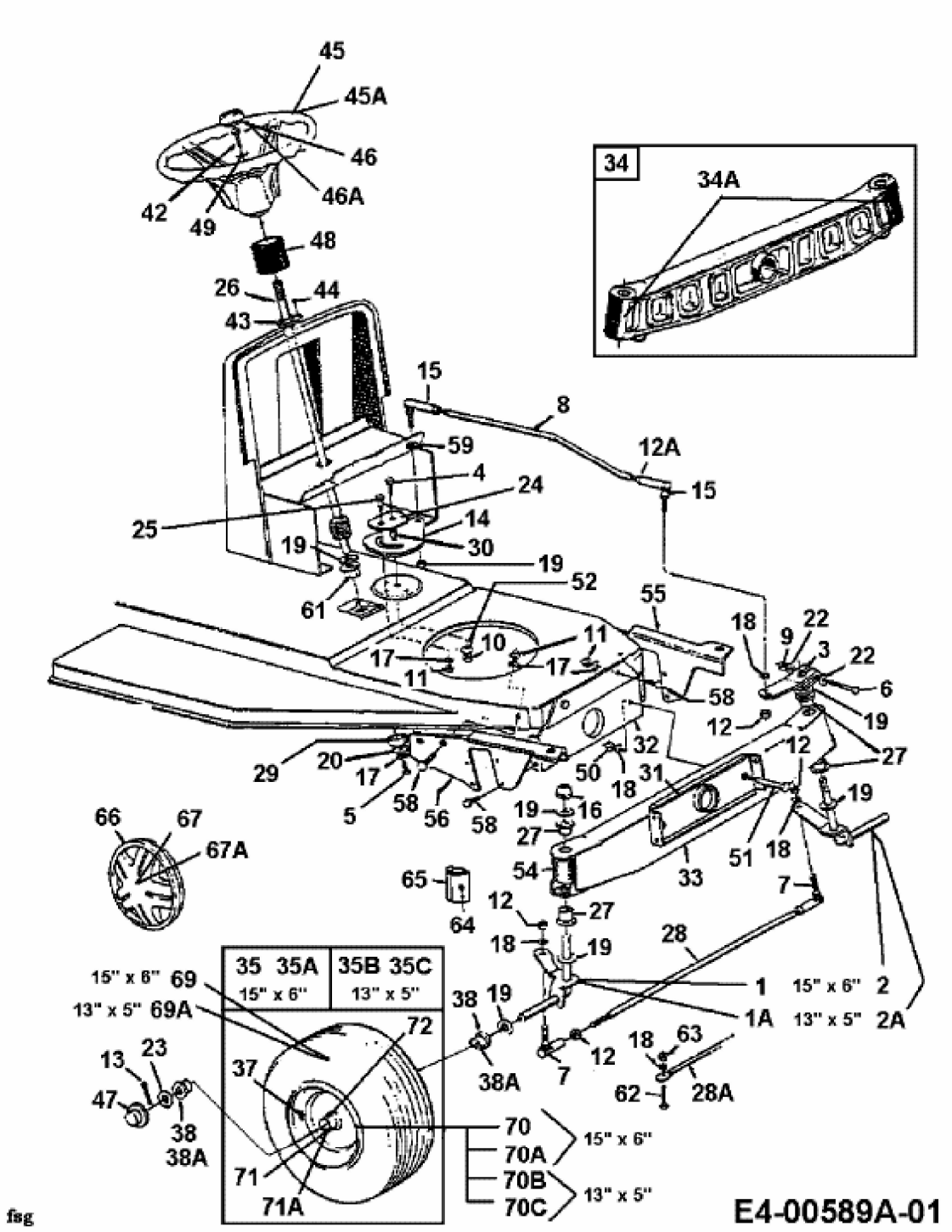RMH 13-76 H > 13AN473A628 (1998) > VORDERACHSE