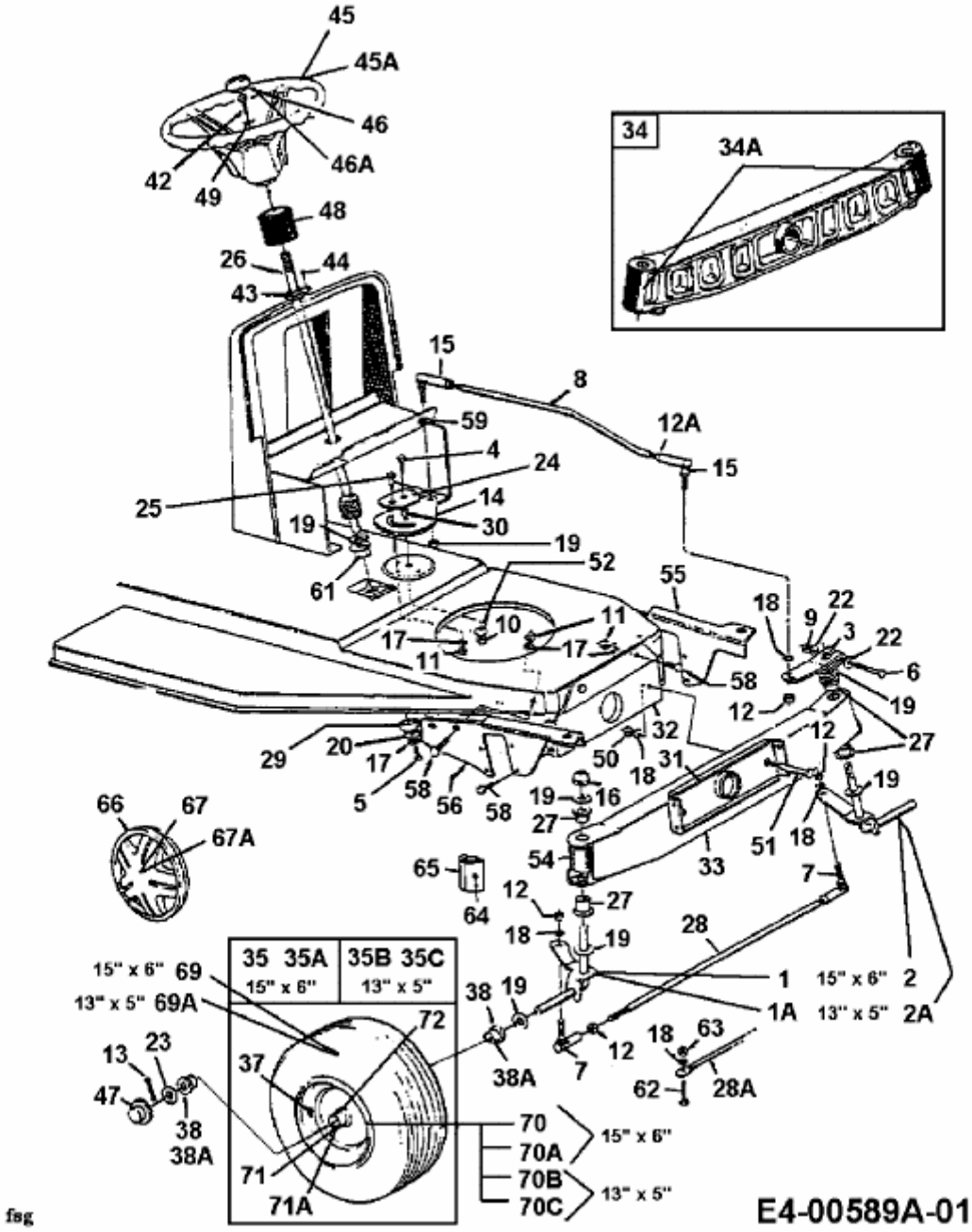13/96 > 13AN471F659 (1997) > VORDERACHSE