J 125 > 13AN450C678 (1997) > VORDERACHSE

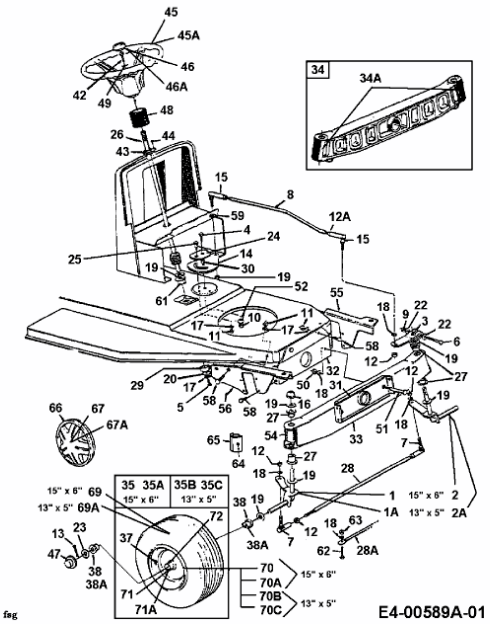

fsg