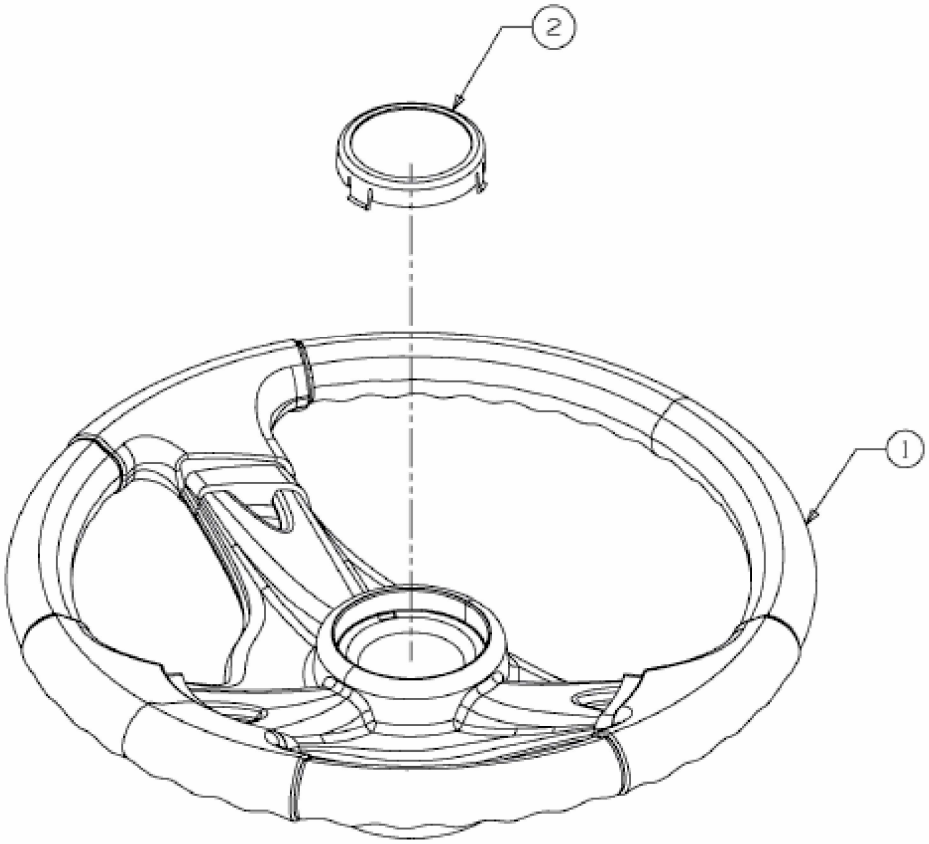


E3-02015A-01