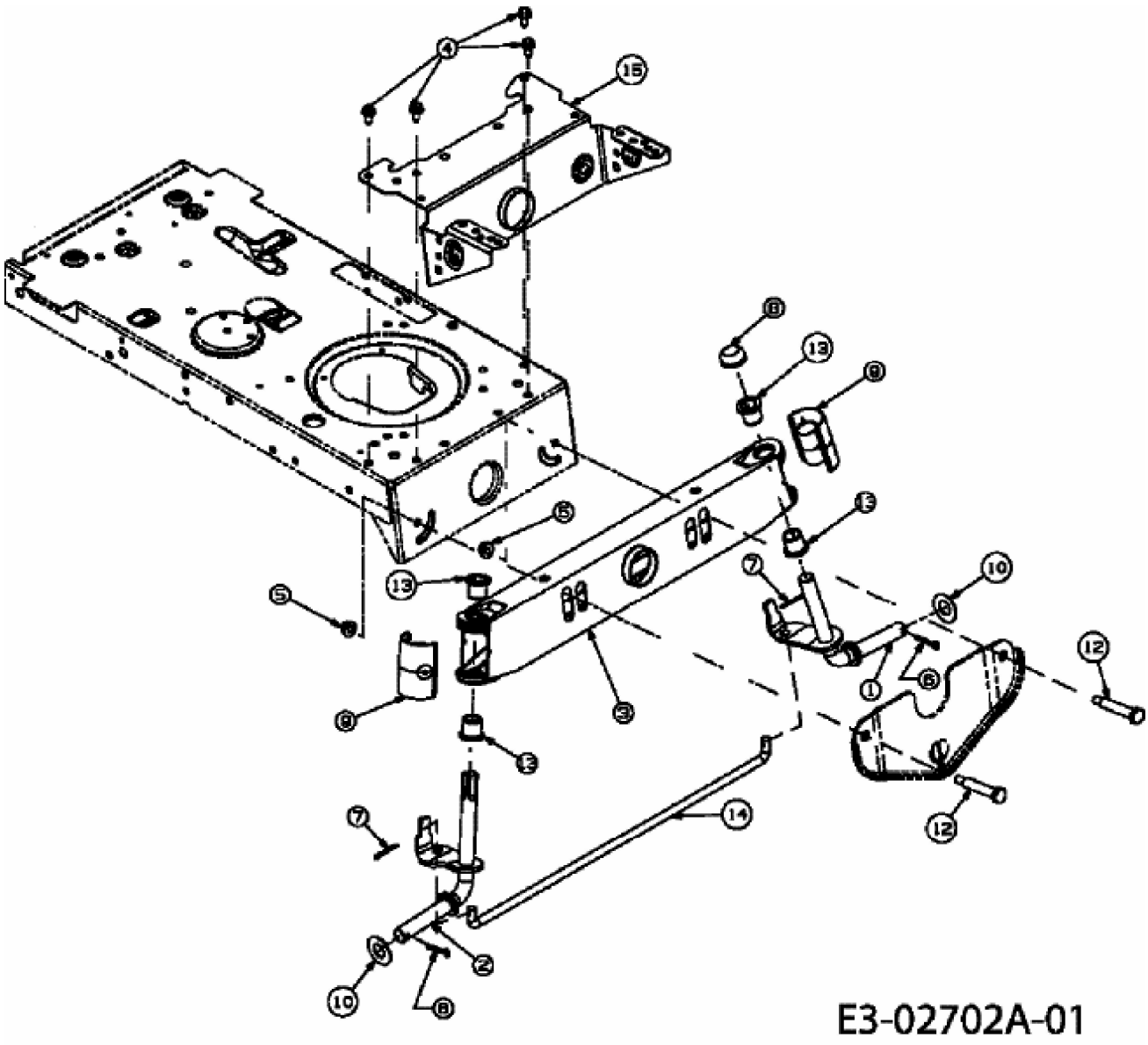
E3-02702A-01