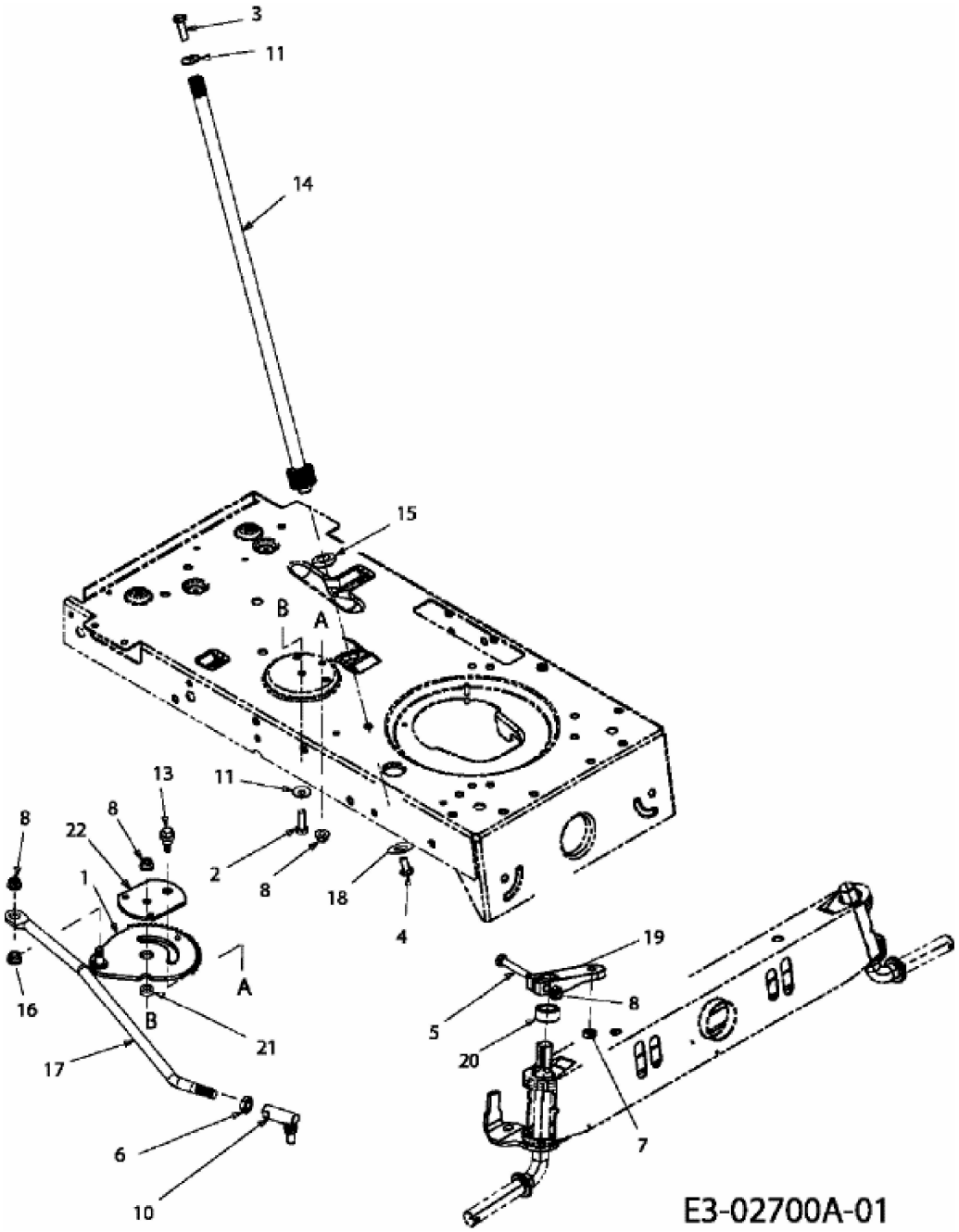KROSSER 92/15,5 AM > 13AM78KE636 (2009) > LENKUNG