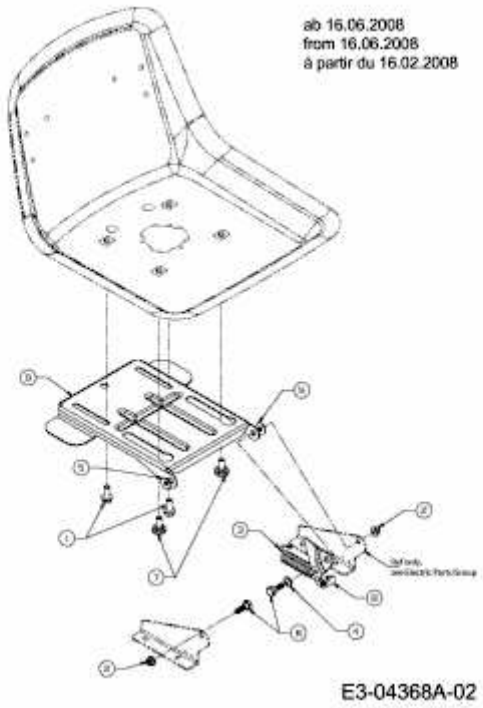B 155/92 AM > 13AM788E683 (2008) > SITZTRÄGER AB 16.06.2008