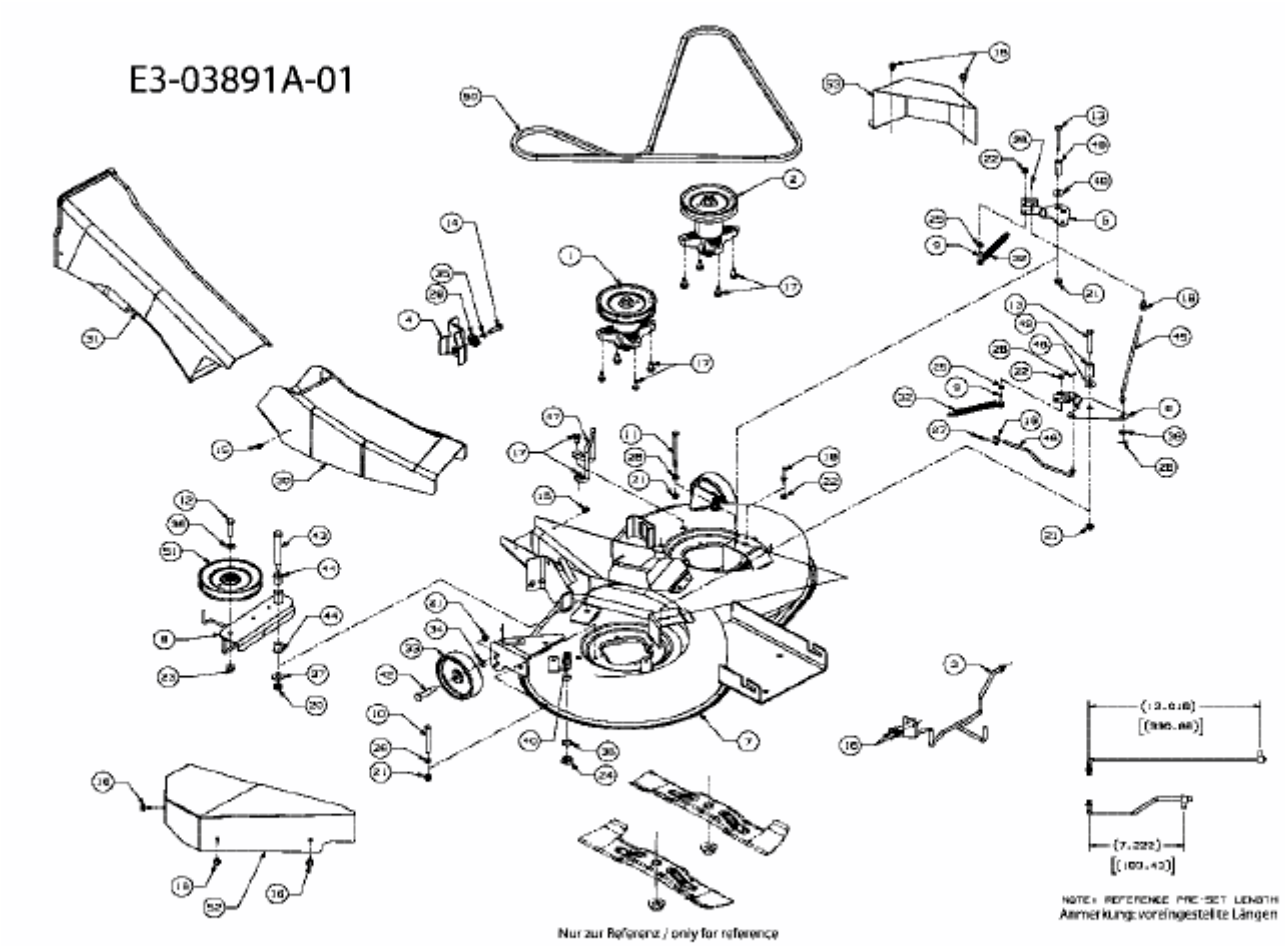P 155 AME > 13AM783E478 (2008) > MÄHWERK E (36"/92CM)