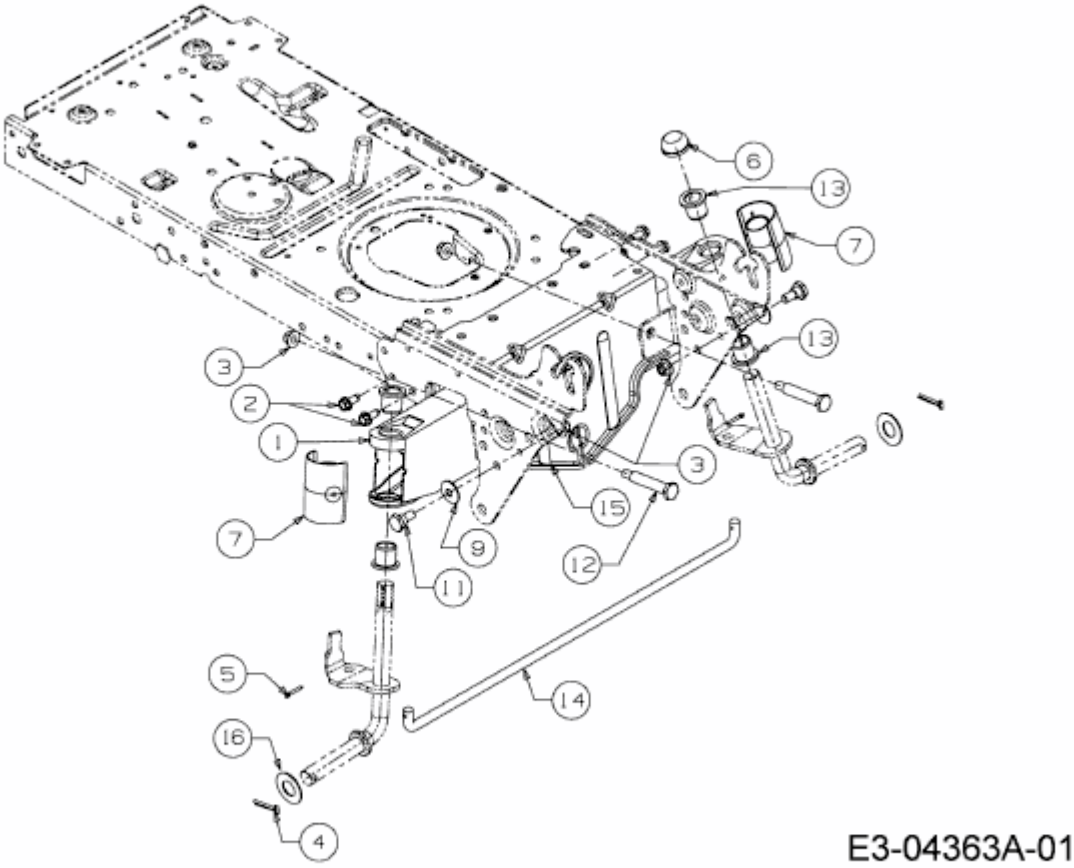RT 155-92 H > 13AM77TE694 (2011) > VORDERACHSE