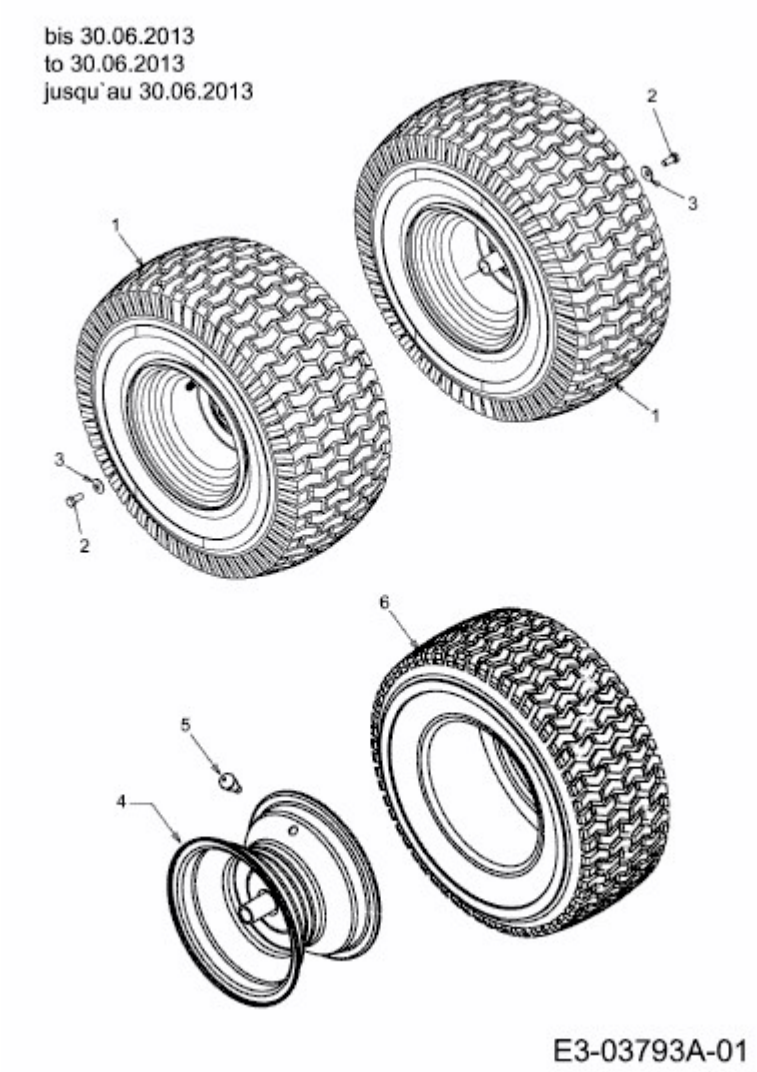STORM 108/15,5 T > 13AM77KG637 (2010) > RÄDER HINTEN 20X8 BIS 30.06.2013