JLX 105 R > 13AM77GN690 (2010) > SCHALTPLAN

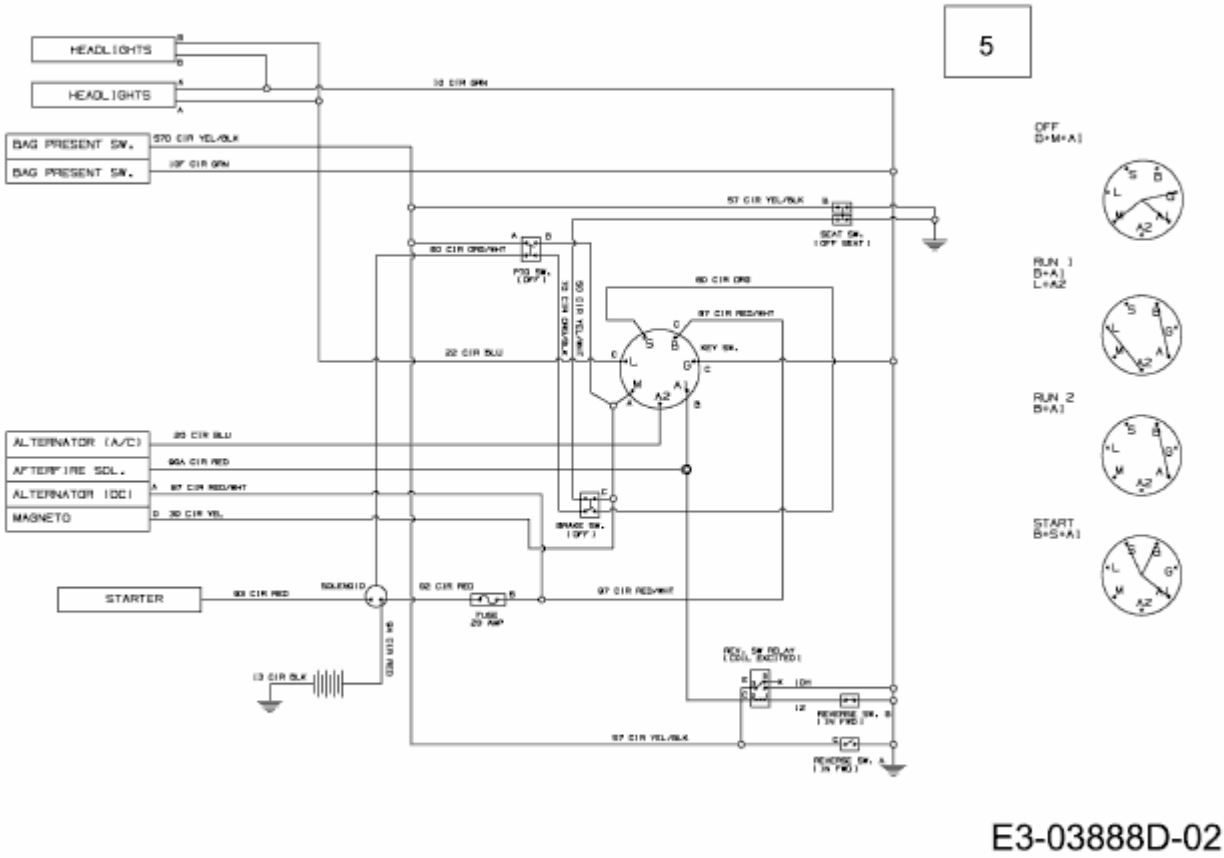

E3-03888D-02