RMS 7145-96 T > 13AM777F628 (2010) > FAHRANTRIEB

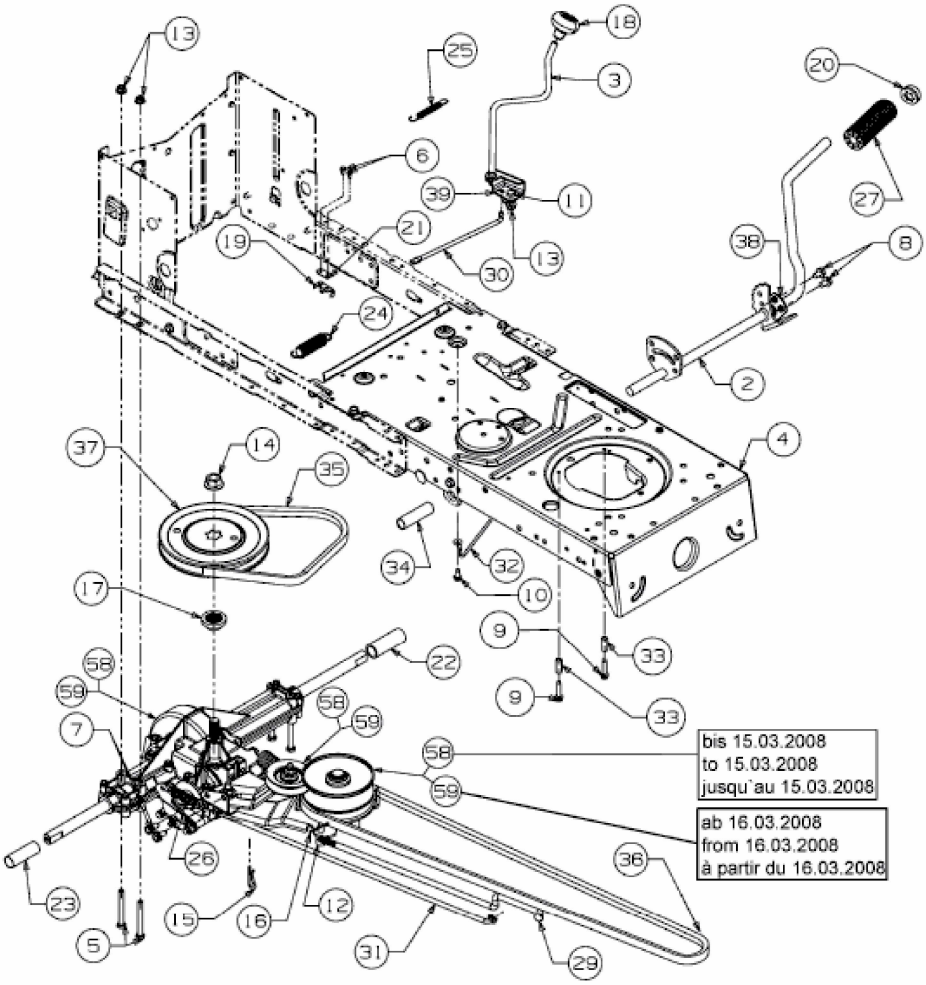

E3-02723C-01