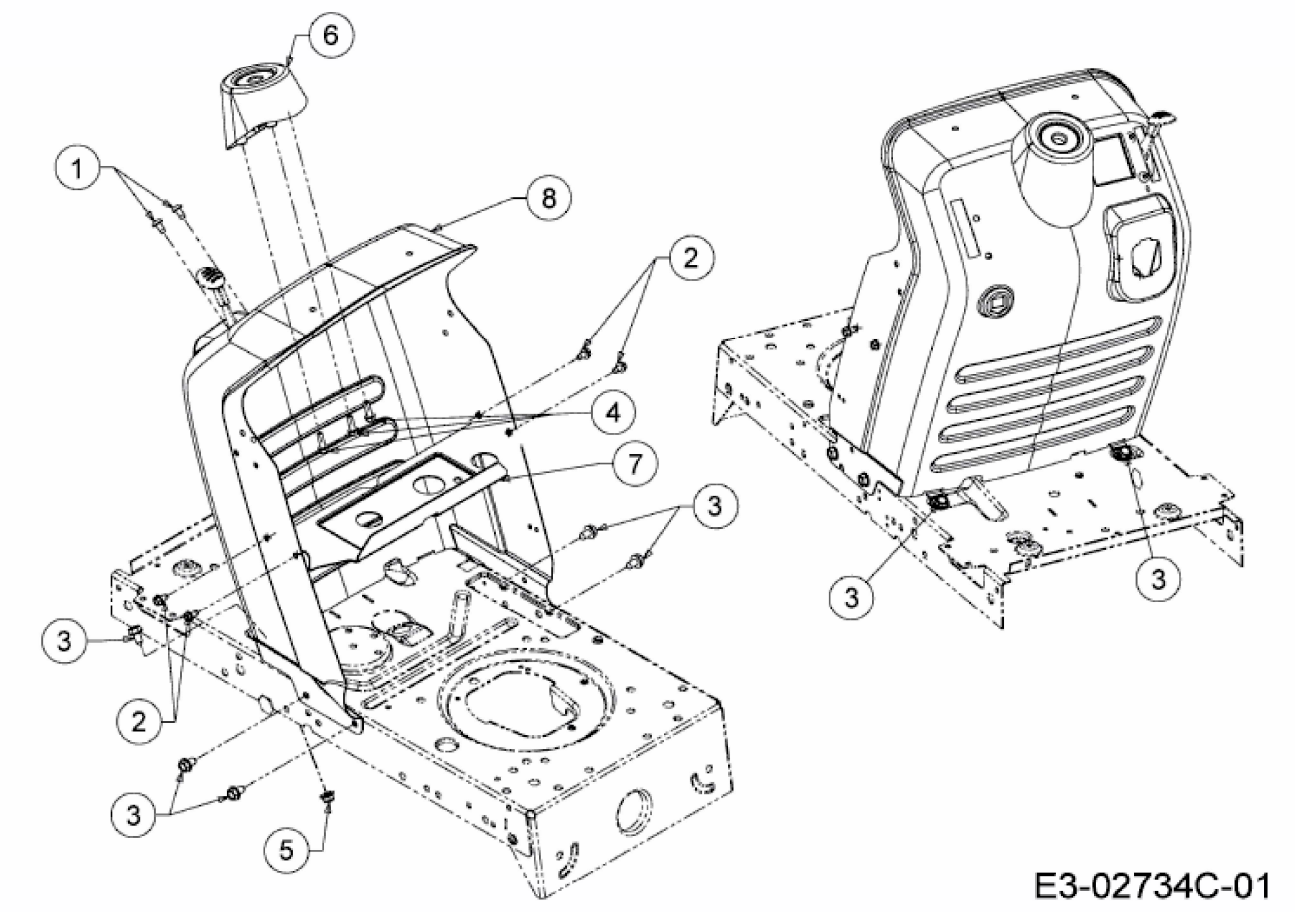RMS 7145-96 T > 13AM777F628 (2009) > ARMATURENBRETT