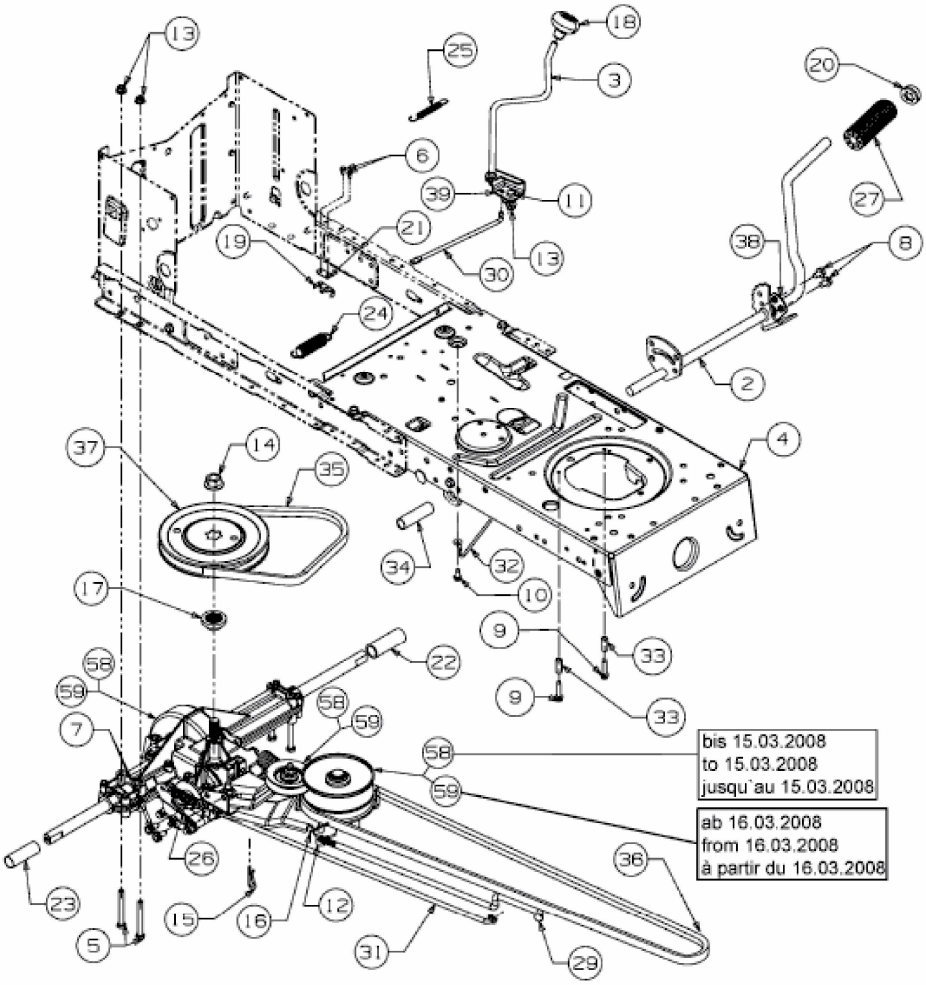
bis 15.03.2008
to 15.03.2008
jusqu`au 15.03.2008
ab 16.03.2008
from 16.03.2008
à partir du 16.03.2008

E3-02723C-01