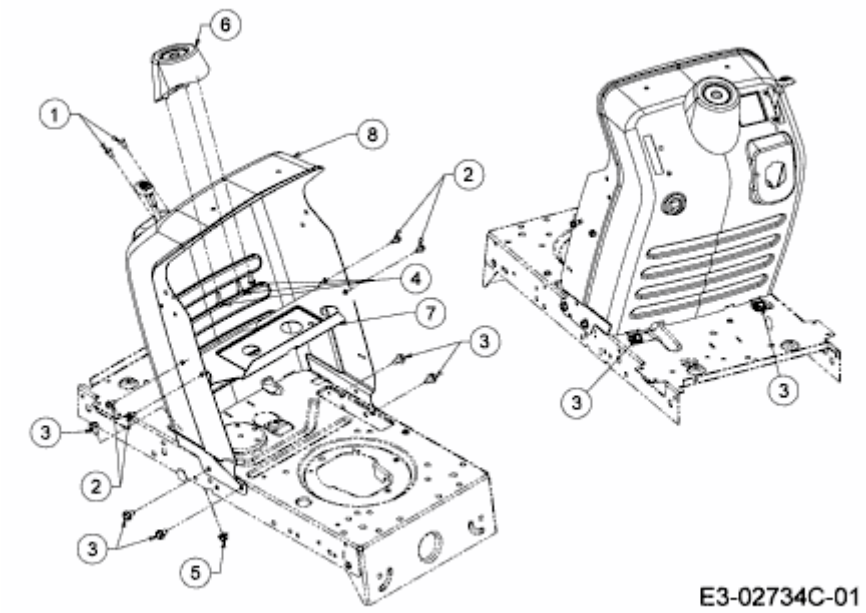BL 155/92 T > 13AM775E684 (2009) > ARMATURENBRETT