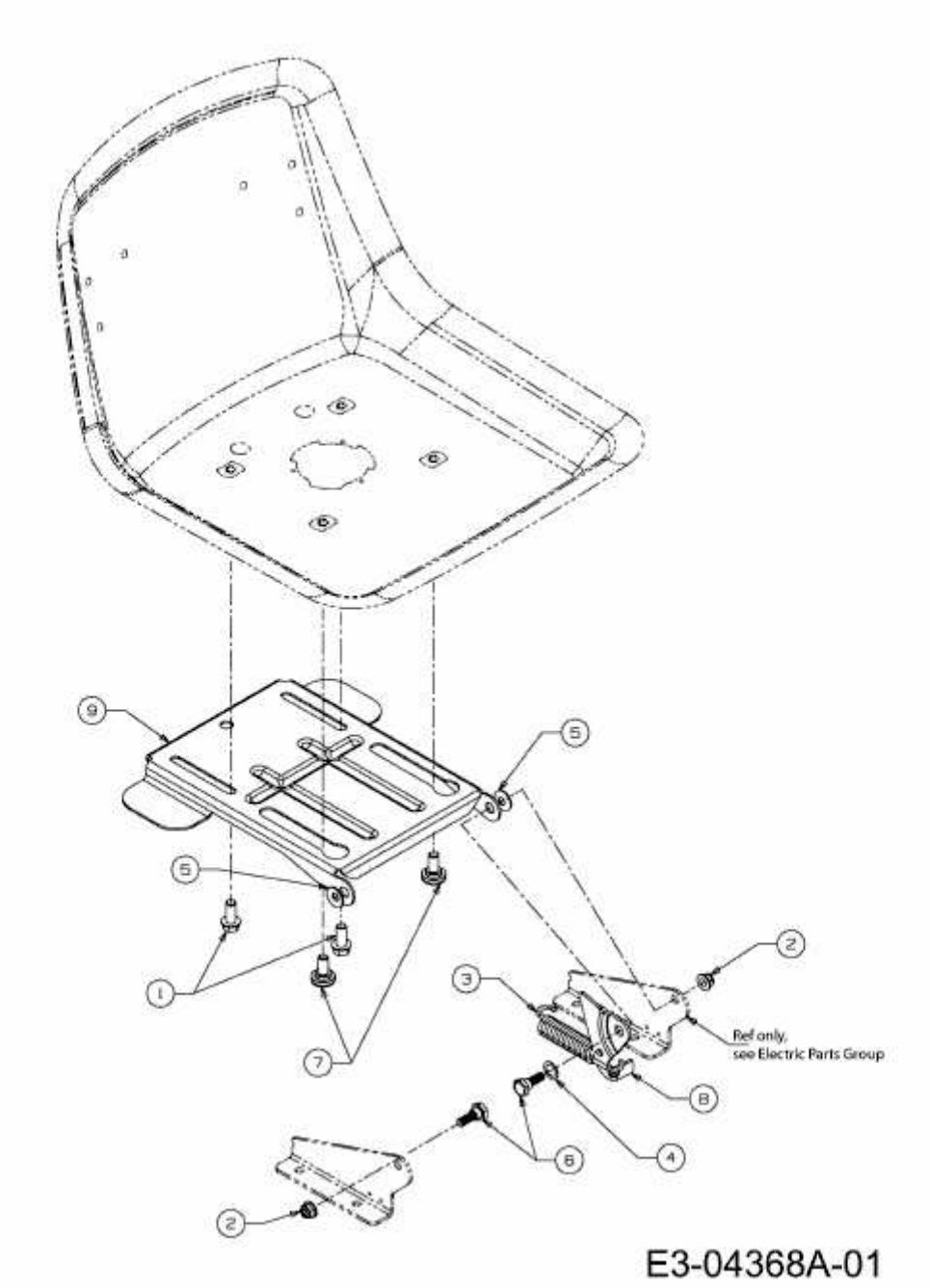LF 155 > 13AM773F600 (2009) > SITZTRÄGER