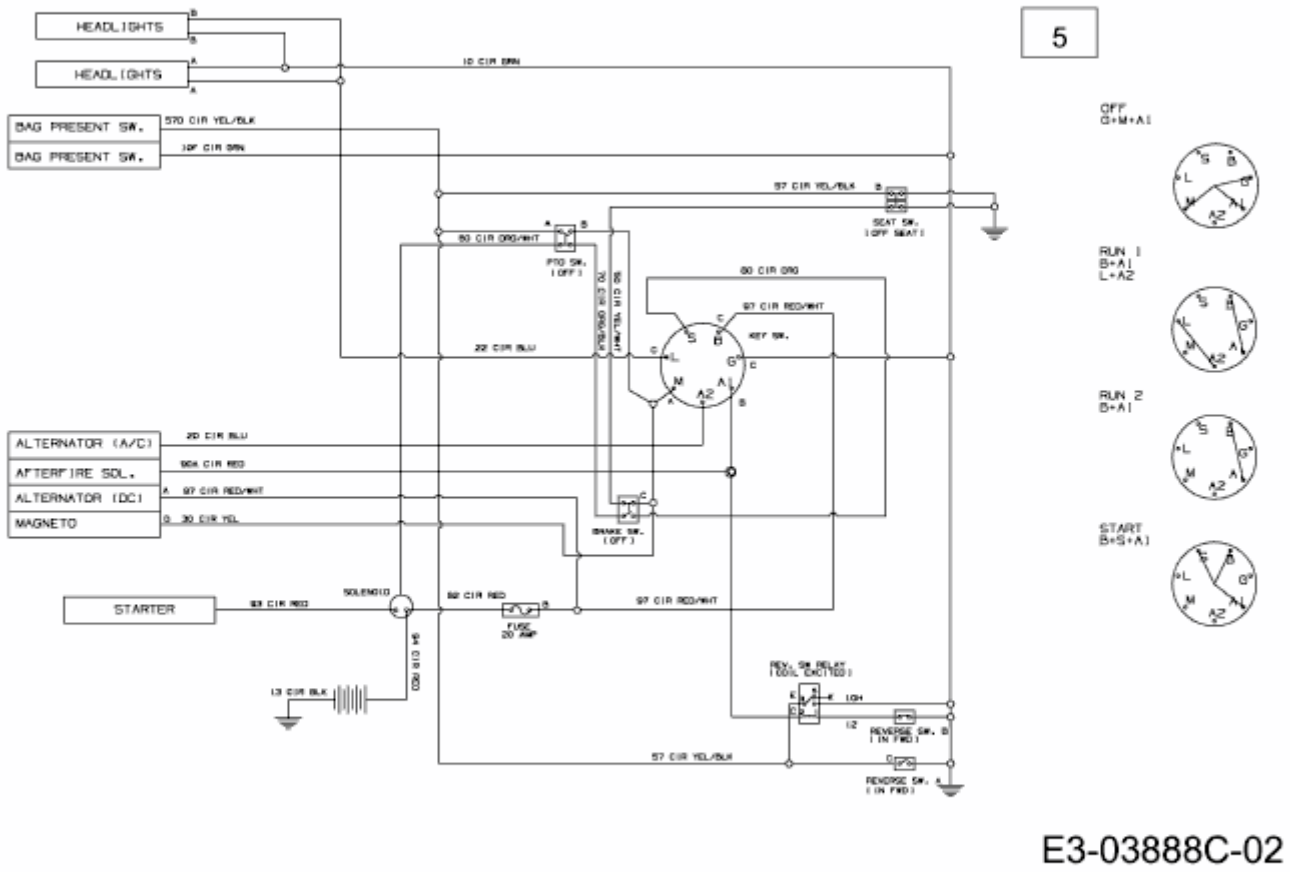P 155 TE > 13AM773E478 (2009) > SCHALTPLAN