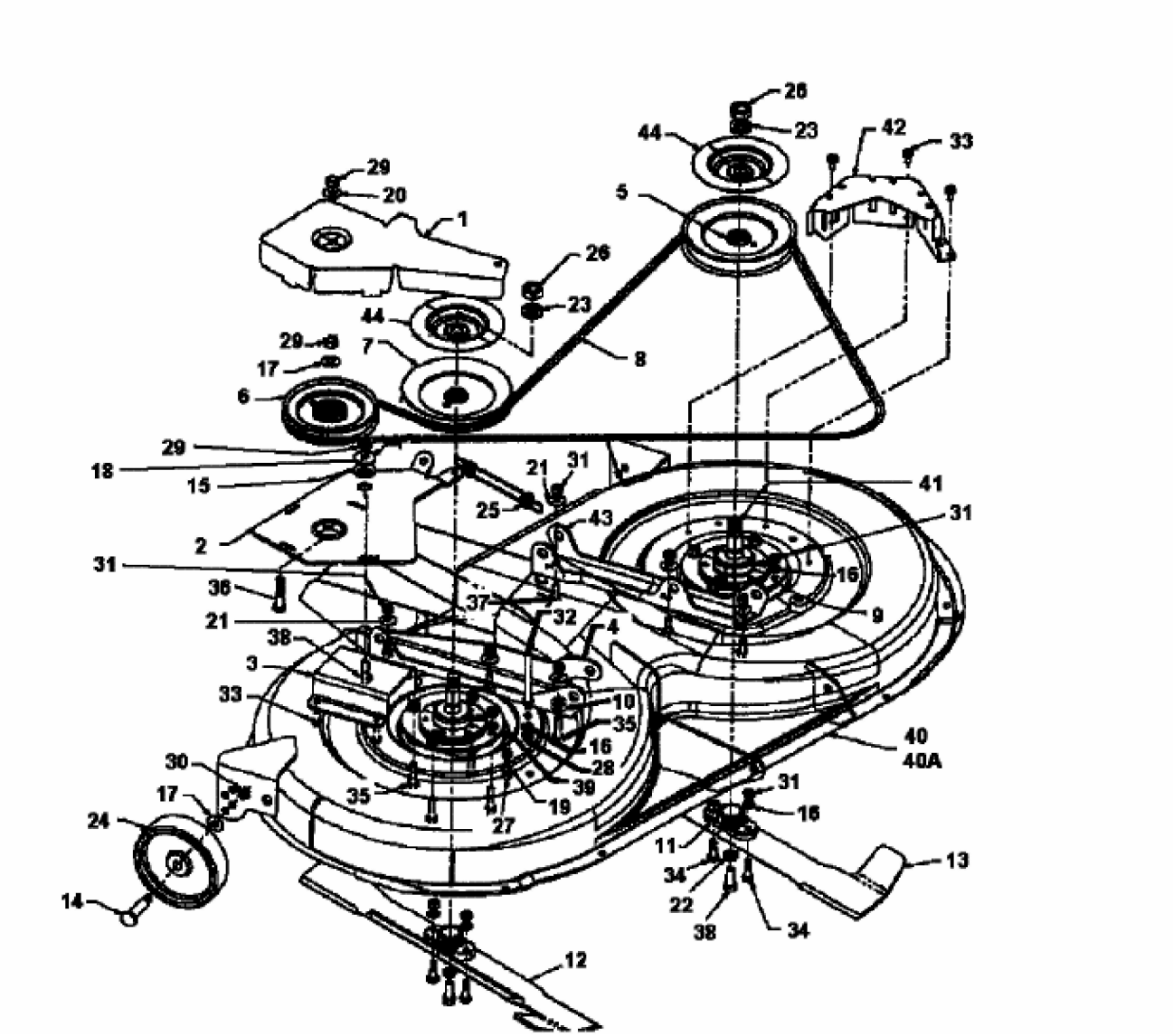ET 145 > 13AM766N679 (1997) > MÄHWERK N (40"/102CM)